КАМАЗ

ЛОМОВОЗ С МАНИПУЛЯТОРОМ VM10L74M
КАМАЗ-65115-3094-50

АРТИКУЛ: 659004-0042035-24

НОВЫЙ ПО ЗАПРОСУ

ДЕТАЛИ ПРЕДЛОЖЕНИЯ

Местонахождение

Набережные Челны, 423800 - Россия

Информация о продавце

ООО "КРАН центр КАМАЗ"

КРАН ЦЕНТР

Наличие

По запросу

Тип продукта

Новый

Артикул

659004-0042035-24

E-mail

sales_CIS@palfinger.com

Телефон

+7 812 210 58 12

Данное предложение не является оффертой.
Характеристики могут отличатся от заявленных.

Дата печати: 26 апр. 2024 г., 04:39:45

Ломовоз с манипулятором VM10L74M КАМАЗ КАМАЗ-65115-3094-50

ХАРАКТЕРИСТИКИ ГИДРОМАНИПУЛЯТОРА

Грузовой момент	10 тм
Максимальный вылет стрелы	7,4 м
Грузоподъемность на мин. вылете	3100 кг
Грузоподъемность на макс. вылете	1350 кг
Угол поворота колонны	425˚
Масса манипулятора (без захвата с ротатором)	1820 кг
Угол поворота вала ротатора	бесконечный

ГРУЗОВОЕ ШАССИ

Базовое шасси	КАМАЗ-65115-3094-50
Колесная формула	6X4

Параметры масс	
Масса перевозимого груза	9 136 кг
Снаряженная масса	15 064 кг
Нагрузка на седельно-сцепное устройство	0 кг

Распределение нагрузки	
На передний мост	5 555 кг
На заднюю тележку, кг	18 645 кг

Двигатель	
Модель	КАМАЗ 740.705-300
Тип	EURO-5
Номинальная мощность	300 л.с.

Коробка передач	
Модель	ZF9
Тип	механическая

Кабина	
Тип	цельнометаллическая, двухдверная

Внутренние размеры грузовой платформы	
Длина	5 600 мм

Данное предложение не является оффертой.
Характеристики могут отличаться от заявленных.

Дата печати: 26 апр. 2024 г., 04:39:45

Ломовоз с манипулятором VM10L74M КАМАЗ

КАМАЗ-65115-3094-50

Исполнение	со спальным местом

Ширина, мм	2 350 мм
Высота	2 350 мм
Объем	30 $м^3$

Габаритные размеры автомобиля	
Длина	10 480 мм
Ширина	2 550 мм
Высота, не более	3 920 мм

Данное предложение не является оффертой.
Характеристики могут отличатся от заявленных.

Дата печати: 26 апр. 2024 г., 04:39:45

Ломовоз с манипулятором VM10L74M КАМАЗ

КАМАЗ-65115-3094-50

ГАБАРИТНЫЙ ЧЕРТЕЖ

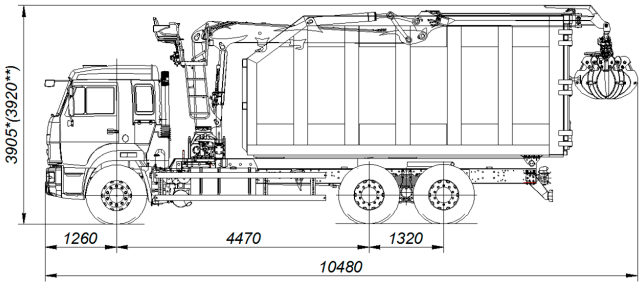

ГРУЗОПОДЪЕМНОСТЬ НА ВЫЛЕТЕ

	3м	4м	5м	6м	7м	7,4м
ВЕЛМАШ VM10L74M	3100	2500	2000	1660	1420	1350

Данное предложение не является оффертой.

Характеристики могут отличатся от заявленных.

Дата печати: 26 апр. 2024 г., 04:39:45

Автомобиль-самосвал с КМУ модели 659004-0042035-24

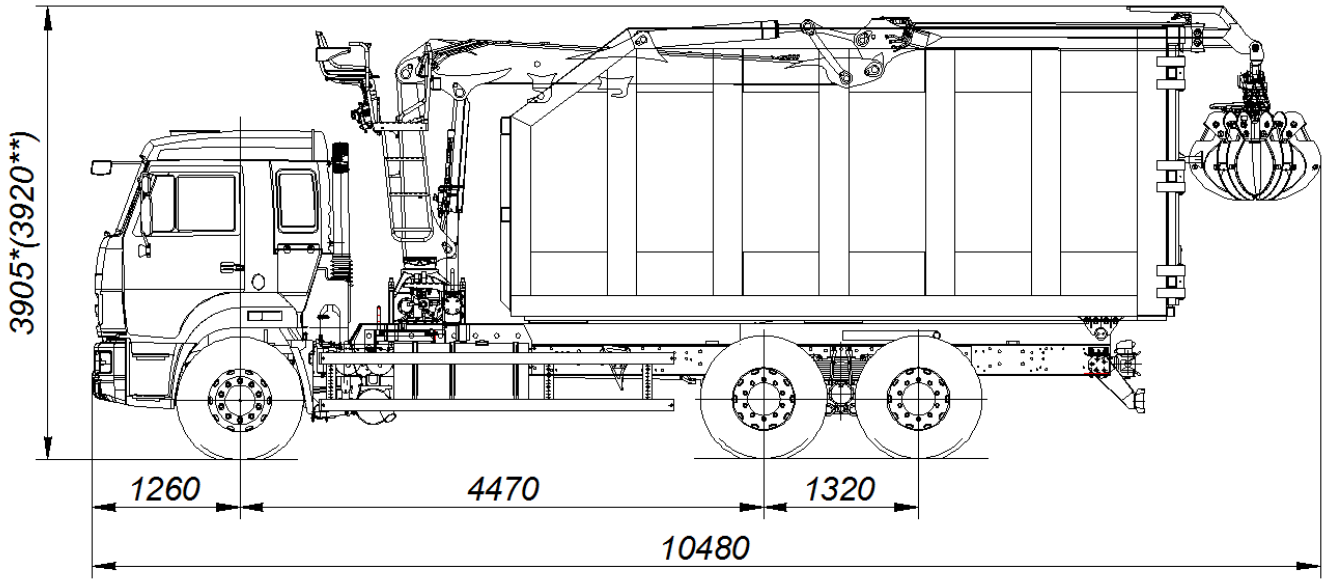

Размеры для автомобиля снаряженной массы: * - с шинами 11.00 R22,5/ ** - с шинами 11.00 R20

ТЕХНИЧЕСКИЕ ХАРАКТЕРИСТИКИ

Колёсная формула	**6х4**
Базовое шасси	**КАМАЗ-65115-3094-50**
Краноманипуляторная установка «VM10L74M»	
Грузовой момент, кНм (т·м)	**98 (10)**
Грузоподъемность, кг:	
- на максимальном вылете	**1350**
- на минимальном вылете	**3100**
Вылет, м:	
- максимальный	**7,4**
- минимальный	**3,0**
Снаряженная масса автомобиля-самосвала с КМУ, кг	**14900**
- на переднюю ось, кг	**5090**
- на заднюю тележку, кг	**9810**
Технически допустимая масса перевозимого груза, кг	**8700**
Технически допустимая полная масса автомобиля-самосвала с КМУ, кг	**23680**
- на переднюю ось, кг	**5220**
- на заднюю тележку, кг	**18460**
Габаритные размеры автомобиля-самосвала с КМУ, мм:	
Длина	**10480**
Ширина	**2550**
Высота с шинами 11.00 R22,5	**3905**
Высота с шинами 11.00 R20	**3920**
Внутренние размеры самосвального кузова, мм:	
- длина	**5600**
- ширина	**2350**
- высота	**2350**
Внутренний объём кузова, м³	**30**
Угол открывания дверей кузова, град	**260**
Предельно допустимый угол подъёма кузова, град	**43**
Двигатель (EURO-5)	**КАМАЗ 740.705-300**
Максимальная мощность двигателя, кВт (л. с.)	**221 (300)**
Максимальная скорость, км/ч	**80**