MERCEDES

P 280 B

BENZ SPRINTER 315 CDI 4X2

AUFTRAGSNUMMER: P280B STANDARD

NEU IN PRODUKTION

GERÄTEAUSSTATTUNG

INFORMATIONEN ZUM ANGEBOT

Montage- & Besichtigungsstandort

Löbau, 02708 - Deutschland

Verkaufsabwicklung und Auslieferung durch Händler:

Palfinger Platforms GmbH

Produktzustand

Neu

Auftragsnummer

P280B Standard

E-Mail

sales.platforms@palfinger.com

Telefonnummer

004935854796121

- 4 Safety spreader plates mit Halterung auf der Fahrgestellabdeckung
- Deckel aus Tränenblech
- Home-Funktion
- Korbsteuerpult (optional mit Display)
- Stützenbedienung an der Basis
- Automatische Stützennivellierung mit Freihebeüberwachung der Räder
- 3 Abstützkonfigurationen: schmal (in Kontur), breit (komplett austeleskopiert) und einseitig breite Positionierung der Stützen und automatische Freigabe des dazugehörigen Arbeitsbereichs
- 1x Bedienungsanleitung, Schilder, Displaysprache (wenn Display vorhanden) in landesspezifischer Sprache
- Strom-Einspeisung an der Basis 230V/10A über CEE-Stecker inkl. FI-Schutzschalter
- CEE-Einbausteckdose 230V im Arbeitskorb
- CEE-Steckdose versorgt mit Bordspannung im Arbeitskorb
- Reinigungsöffnung im Korb
- Selbstschließende Tür für aufrechten Einstieg in den Arbeitskorb
- 2 Ösen zum Einhängen der Sicherheitsgurte (PSA) im Arbeitskorb
- PALDiag zur genauen Systemdiagnose, in Bühnensoftware integriert

Lackierung in MB9147 Arktikweiß

P 280 B Mercedes Benz Sprinter 315 CDI 4x2

PRODUKT

Hersteller	PALFINGER
Gerätetyp	P 280 B
Baujahr	NEU - NEW
Reichweite	17,00 m
Arbeitshöhe	27,60 m

Drehbereich	500°
Korbgröße	1,40 x 0,70 x 1,10 m
Korblast	250 kg
Korbschwenkeinrichtung	+/- 90°
Korbmaterial	Aluminium

FAHRZEUG

LKW Hersteller	Mercedes Benz
Fahrzeugtyp	Sprinter 315 CDI
Baujahr	NEU - NEW
Radstand	3.665 mm

Leistung	110 kW (150 PS)
Schadstoffklasse	EURO 6
Achsen	4x2
Zulässiges Gesamtgewicht	3.500 kg

Zwischenverkauf und Änderungen vorbehalten!

Druckdatum: 01.06.2025, 02:48:52

PALFINGER

P 280 B

LIGHT KLASSE NX

LIFETIME EXCELLENCE

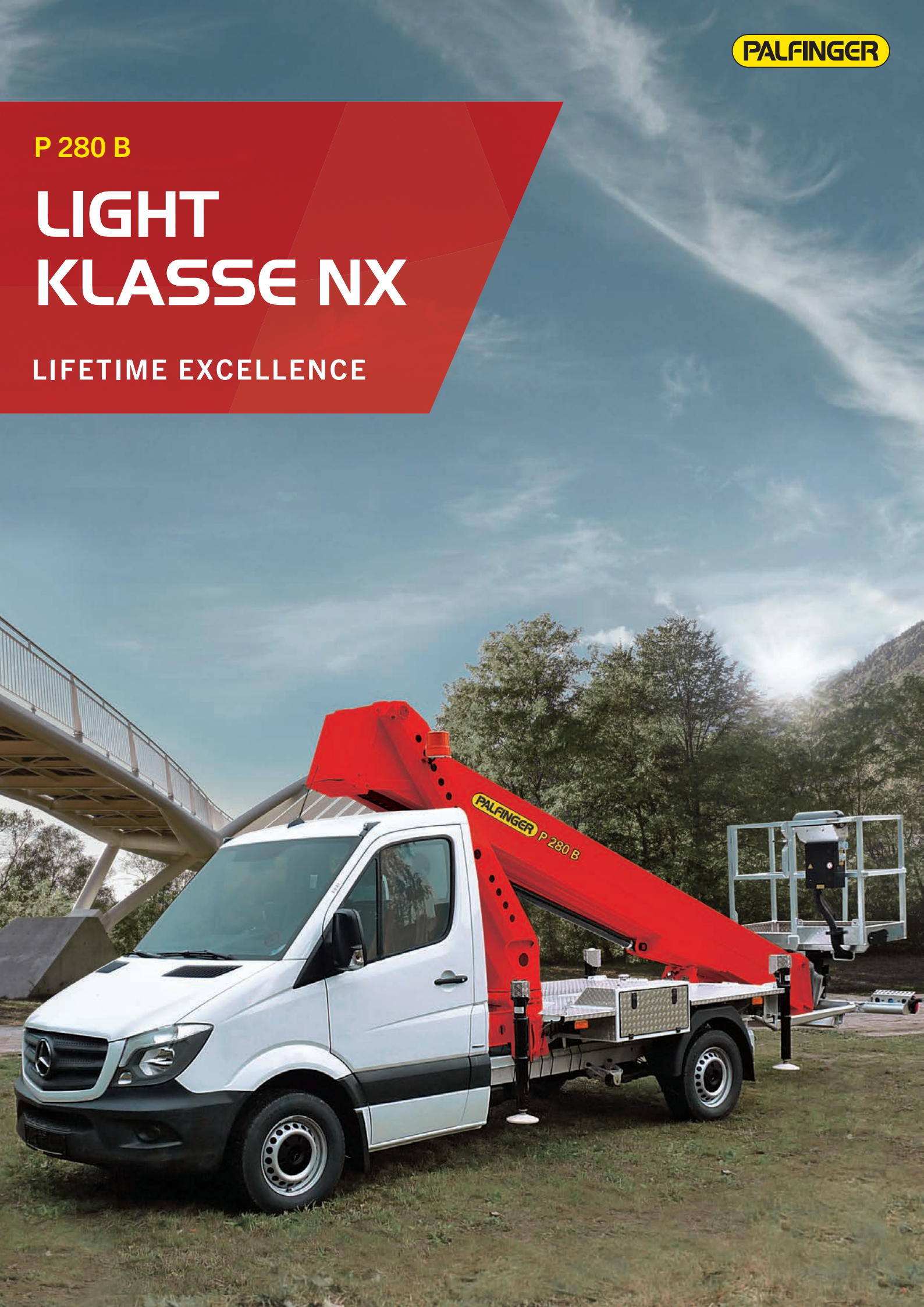

TECHNISCHE DATEN

Max. Arbeitshöhe	27,60 m
Max. Korbbodenhöhe	25,60 m
Max. Reichweite*	17,00 m
Schwenkbereich Drehtisch	500°
Drehwinkel Arbeitskorb	2 x 90°
Max. Korblast	250 kg
Größe Arbeitskorb	1,40 x 0,70 x 1,10 m
Zulässige Aufstellneigung	5°
Höhe in Transportstellung*	2,90 m
Breite in Transportstellung*	2,22 m
Gesamtlänge*	6,99 m
Radstand*	2900 mm
Gesamtgewicht*	3500 kg

* In Abhängigkeit vom LKW-Fahrgestell

SERIENMÄSSIGE AUSSTATTUNG

- Home-Funktion
- Aufstellautomatik
- Safety Unterlegbohlen
- Europäische Typengenehmigung
- Stützenbedienung an der Basis und im Korb
- Umfangreiche Optionen

TECHNISCHE ZEICHNUNG

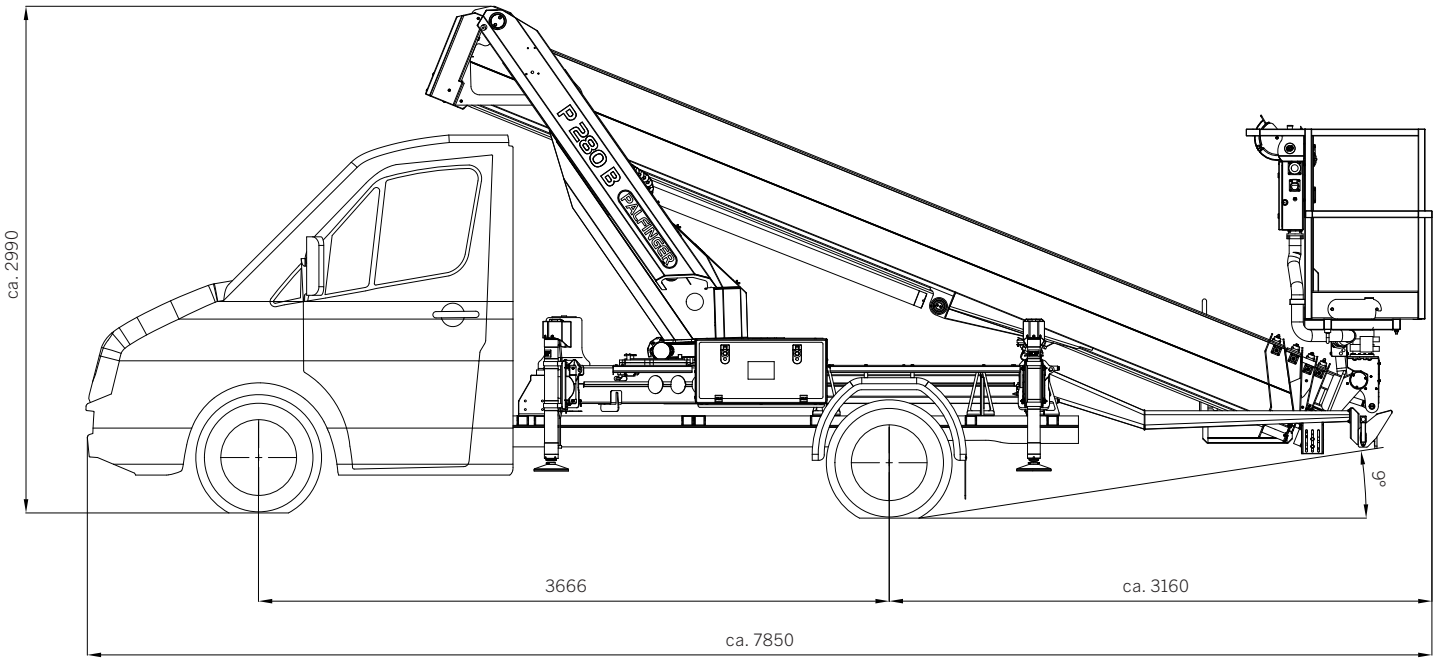

KP-P280BM2+DE

Die abgebildeten Geräte sind teilweise mit Wunschausrüstung ausgestattet und entsprechen nicht immer der Standardausführung. Beim Aufbau sind länderspezifische Vorschriften zu beachten. Maßangaben unverbindlich. Technische Änderungen, Irrtümer und Übersetzungsfehler vorbehalten.

ANSPRECHPARTNER FÜR HUBARBEITS-BÜHNEN

Johann Poschner
Vertriebsleitung
M 0172 7297310
j.poschner@palfinger.com

Helmut Schmid
M 0172 7170333
h.schmid@palfinger.com
1

Andreas Engel
M 0172 7297315
a.engel@palfinger.com
2

Frank Lahrkamp
M 0172 7297313
f.lahrkamp@palfinger.com
3

Klaus Rensmann
M 0172 7297312
k.rensmann@palfinger.com
4

Michael Heer
M 0172 7297311
m.heer@palfinger.com
5

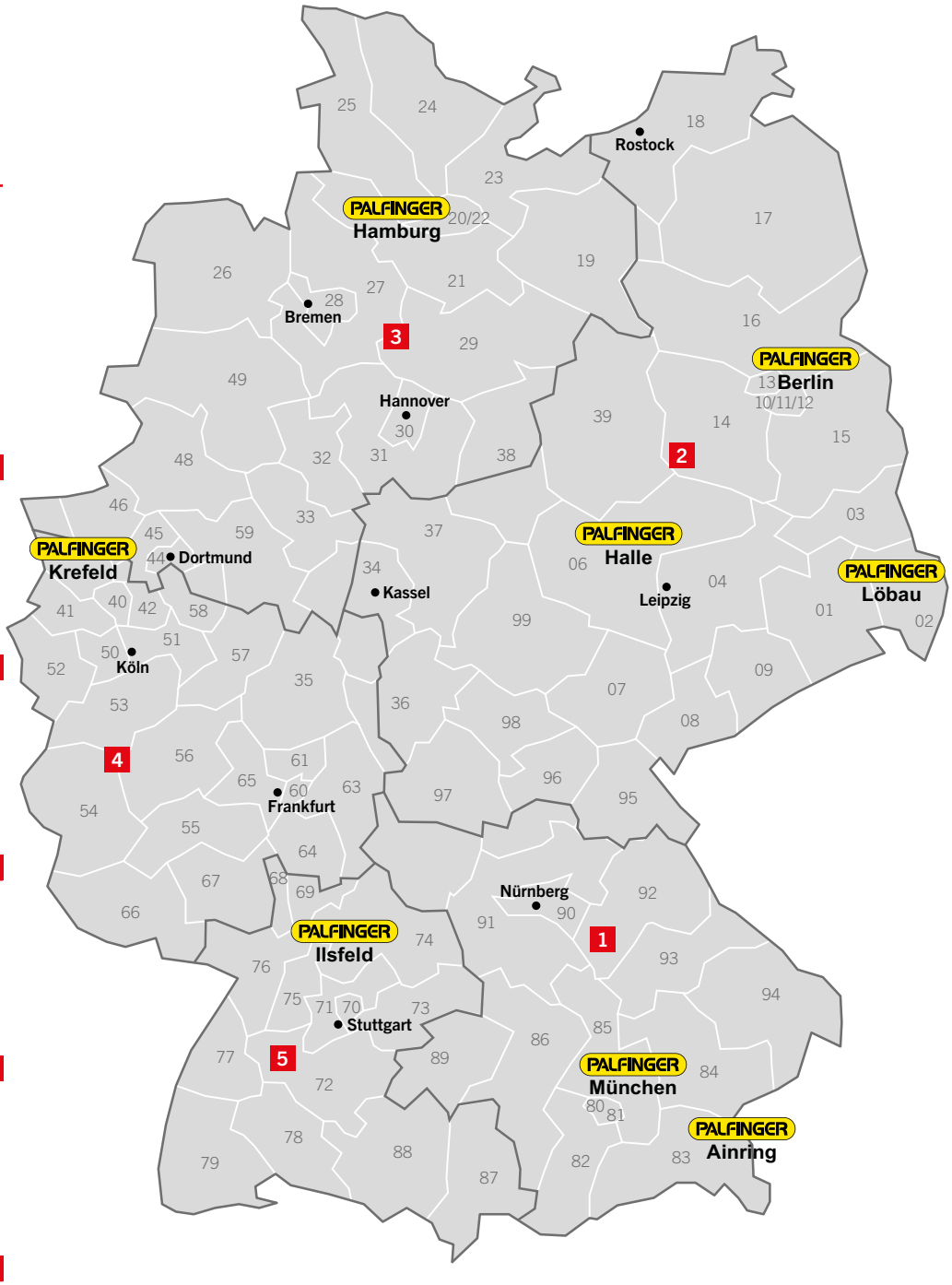

Ganz einfach Ihren Servicepartner finden

PALFINGER.COM

PALFINGER GmbH | Feldkirchener Feld 1 | 83404 Ainring | T + 49 8654 477-0 | info-de@palfinger.com

PA-p656 – Stand: 02.2022