DIE LÖSUNG FÜR BESONDERE HERAUSFORDERUNGEN

PCC 57.002
PCC 71.002
PCC 115.002

HOME

EINSATZGEBIETE

STÄRKEN

HIGHLIGHTS

TECHNISCHE DATEN

ZUSATZAUSSTATTUNG

PALFINGER

SERVICE & TRAINING

VIDEO

HOME

EINSATZGEBIETE

STÄRKEN

HIGHLIGHTS

TECHNISCHE DATEN

ZUSATZAUSSTATTUNG

PALFINGER

SERVICE &
TRAINING

VIDEO

EINSATZGEBIETE DES PCC PALFINGER CRAWLER CRANE

Der PALFINGER Raupenkran ist ein Multitalent für eine Vielzahl an unterschiedlichen Einsatzgebieten.

Die Besonderheit dieses Geräts zeichnet sich einerseits durch seine außergewöhnliche Geländegängigkeit aus – das Raupenfahrwerk, der kraftvolle Antrieb und die hohe Bodenfreiheit gewährleisten die Nutzung im schweren Gelände.

Auf der anderen Seite besticht der Raupenkran durch seine kompakten Abmessungen und Einsatzmöglichkeiten unter beengten Platzverhältnissen. Dadurch werden Tätigkeiten im innerstädtischen Bereich oder im Industrieumfeld wie z.B. in Produktionshallen ermöglicht.

DIE LÖSUNG FÜR BESONDERE HERAUSFORDERUNGEN

PCC 57.002
PCC 71.002
PCC 115.002

X

BAUSTELLEN

Auf Baustellen besticht der PCC Raupenkran durch große Reichweichten und individuelle Positionierungsmöglichkeiten. Schwierige Hebevorgänge werden durch die flexible Krangeometrie ermöglicht.

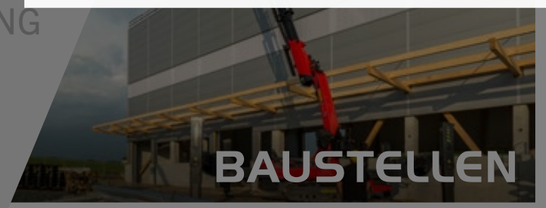
BAUSTELLEN

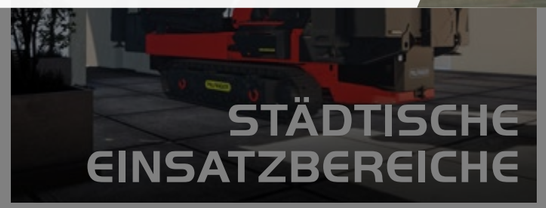
STÄDTISCHE EINSATZBEREICHE

GELÄNDEEINSÄTZE

INDUSTRIE- UND INDOOREINSÄTZE

CRANE

Der PALFINGER Raupenkran ist ein Multitalent für eine

n.

Die Raupenfahrtheit dieses Gerüts zeichnet sich einerse

igkeit aus – das Raupenfahr-

nde.

Der PALFINGER Raupenkran ist ein Multitalent für eine Bodenfreih

öglichkeiten unter beengten

Platzverhältnissen. Dadurch werden Tätigkeiten i

umfeld wie z.B. in Produktionshallen ermöglicht

DIE LÖSUNG
FÜR BESONDERE
HERAUSFORDERUNGEN
PCC 57.002
PCC 71.002
PCC 115.002

X

STÄDTISCH – URBANE EINSATZBEREICHE

Durch seine kompakten Abmessungen werden Arbeiten unter beengten Platzverhältnissen ermöglicht.

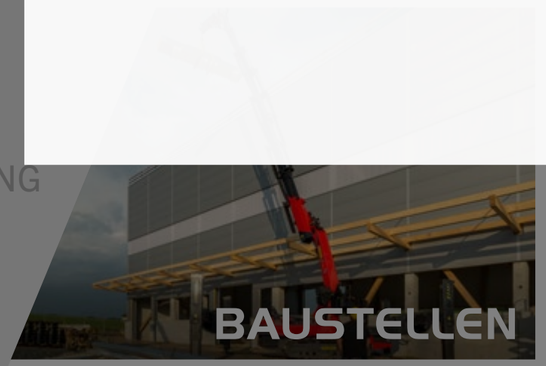

DIE LÖSUNG FÜR BESONDERE HERAUSFORDERUNGEN

PCC 57.002
PCC 71.002
PCC 115.002

X

GELÄNDEEINSÄTZE

Arbeitsorte in schwer zugänglichem Gelände – die Einsatzgebiete des Raupenkrans beginnen dort, wo die Befahrbarkeit mit dem LKW endet.

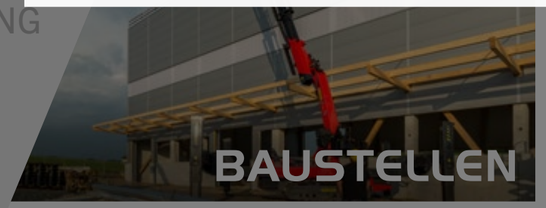
BAUSTELLEN

STÄDTISCHE EINSATZBEREICHE

GELÄNDEEINSÄTZE

INDUSTRIE- UND INDOOREINSÄTZE

DIE LÖSUNG FÜR BESONDERE HERAUSFORDERUNGEN

PCC 57.002
PCC 71.002
PCC 115.002

X

INDUSTRIE- UND INDOOREINSÄTZE

Die Überstreckbarkeit des Kranarmsystems, seine geringe Durchfahrtsbreite und die hohe Hubkraft, machen den Raupenkran zum Spezialisten für Industrie- und Indooreinsätze.

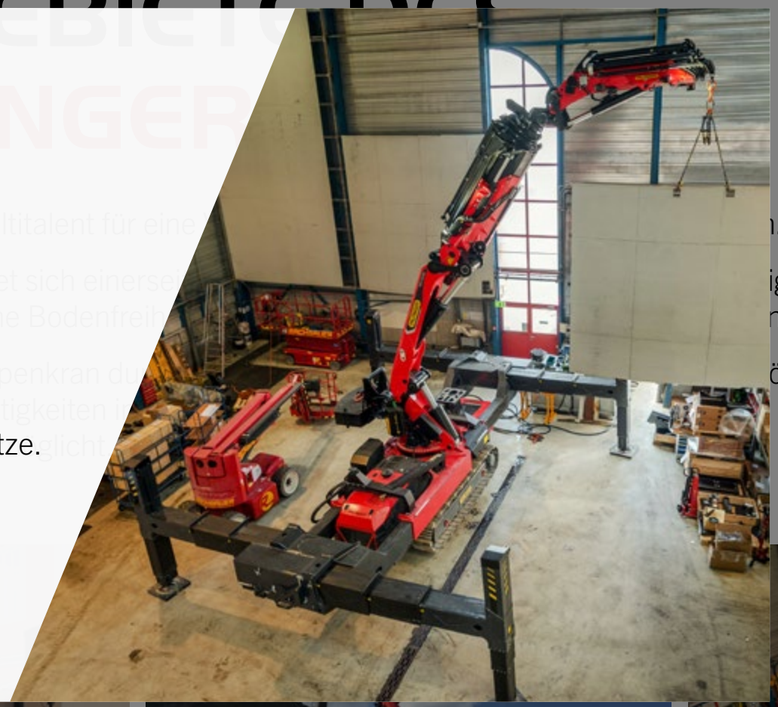

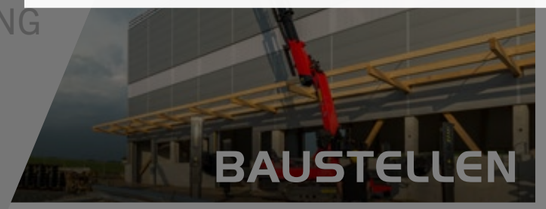
BAUSTELLEN

STÄDTISCHE EINSATZBEREICHE

GELÄNDEEINSÄTZE

INDUSTRIE- UND INDOOREINSÄTZE

CRANE

...igkeit aus – das Raupenfahr-
...nde.

...öglichkeiten unter beengten

DIE LÖSUNG FÜR BESONDERE HERAUSFORDERUNGEN

PCC 57.002
PCC 71.002
PCC 115.002

HOME

EINSATZGEBIETE

STÄRKEN

HIGHLIGHTS

TECHNISCHE DATEN

ZUSATZAUSSTATTUNG

PALFINGER

SERVICE & TRAINING

VIDEO

DIE STÄRKEN DES PALFINGER RAUPENKRANS

Der PALFINGER Raupenkran ist ein Pionierprodukt für alle schwierigen Einsätze. Er kann selbstständig in einen Container hinein- und herauskrabbeln, das Kranmodul kann sich ohne Raupe mithilfe der Stützen fortbewegen, er eignet sich optimal in beengten Innenstadtsituationen z.B. für niedrige Durch- und Eingänge. Zudem sind Kran und Raupe getrennt steuerbar und ebenso getrennt transportierbar.

Kompakte Abmessungen

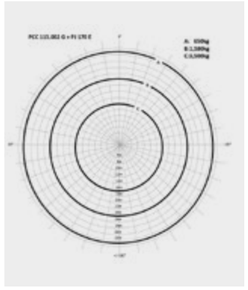

Kraneinsatz-möglichkeiten

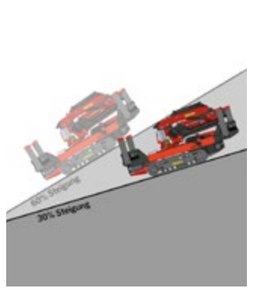

Hohe Gelände-gängigkeit

Optimale Indoor-Verwendbarkeitn

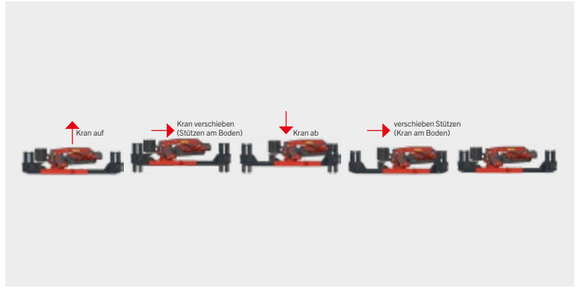

Beispiel für einen Shiftvorgang in Längsrichtung

Heavy Duty Geländestützen

Trennbar für Transport und Kraneinsatz

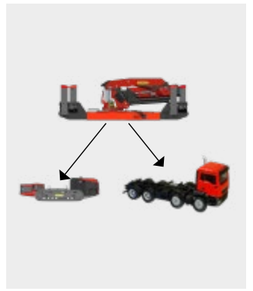

Kranmodul sowohl auf Raupe als auch auf LKW nutzbar

Turn Key Unit

X

BEISPIEL FÜR EINEN SHIFTVORGANG IN LÄNGSRICHTUNG:

Was ist Shiften?

- Shiften ist das Verschieben der Einheit mittels der Stützenausleger
- es ermöglicht das Passieren von niedrigsten Höhen ohne Raupenfahrwerk oder das Verladen der Kranmoduls in einen Container
- das Shiften ist mit an- und abgekoppeltem Raupenfahrwerk möglich

Gute Manövrierbarkeit

- durch Drehen des Raupenfahrwerks am Stand
- durch Long– und Side-Shift / mit und ohne Raupe
- durch exzellente Feinsteuerbarkeit

Beispiel für einen Shiftvorgang in Längsrichtung

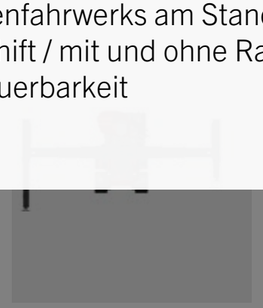

Heavy Duty Geländestützen

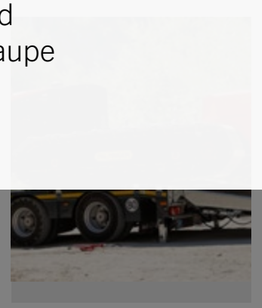

Trennbar für Transport und Kraneinsatz

Kranmodul sowohl auf Raupe als auch auf LKW nutzbar

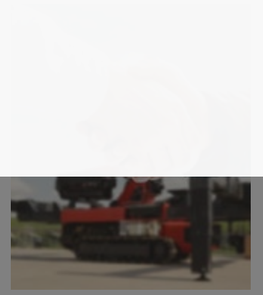

Turn Key Unit

DIE LÖSUNG FÜR BESONDERE HERAUSFORDERUNGEN

PCC 57.002
PCC 71.002
PCC 115.002

DIE STÄRKEN DES

X

KOMPAKTE ABMESSUNGEN

- geringe Durchfahrtsbreite (1,9–2,1 m)
- geringe Passagehöhe (mit Raupe 2,8–3,66 m / ohne Raupe 2,1–2,36 m)
- geringe Länge (5,9–7,45 m)

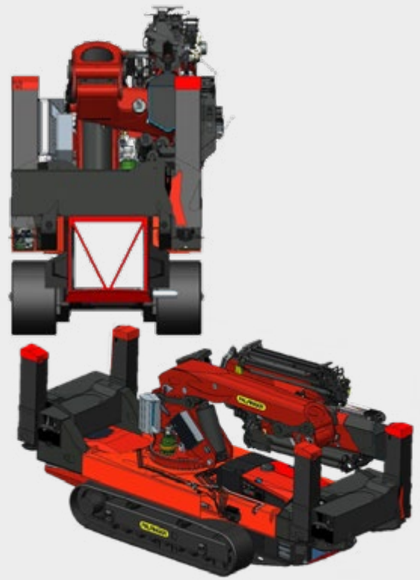

Kompakte Abmessungen

Kraneinsatz-möglichkeiten

Heavy Duty Geländestützen

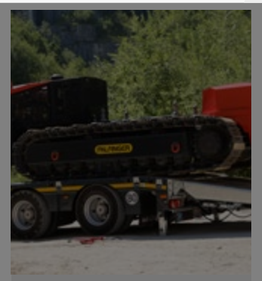

Trennbar für Transport und Kraneinsatz

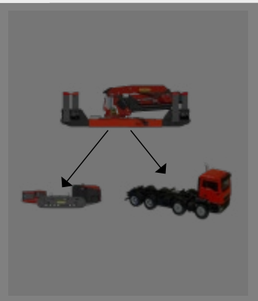

Kranmodul sowohl auf Raupe als auch auf LKW nutzbar

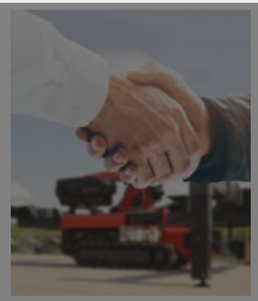

Turn Key Unit

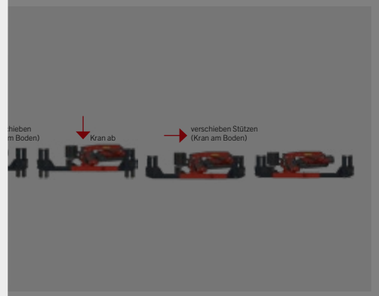

...lig in einen Container hinein-
...et sich optimal in beengten
...teuerbar und ebenso

...en Shiftvorgang in

DIE LÖSUNG FÜR BESONDERE HERAUSFORDERUNGEN

PCC 57.002
PCC 71.002
PCC 115.002

DIE STÄRKEN DES PALFINGER RAU

X

KRANEINSATZ-MÖGLICHKEITEN

- 360° standsicher, bei 100% Kranleistung
- an die Krangröße angepasstes Windenkonzept (z.B. PK 115.002 mit 3,5 t Winde von 1 bis 4-strängig)
- Last kann mit dem Armsystem zusätzlich zur Seilwinde bewegt werden (Aus- und Einteleskopieren, Heben & Senken)
- Pick & Carry Einsatz möglich

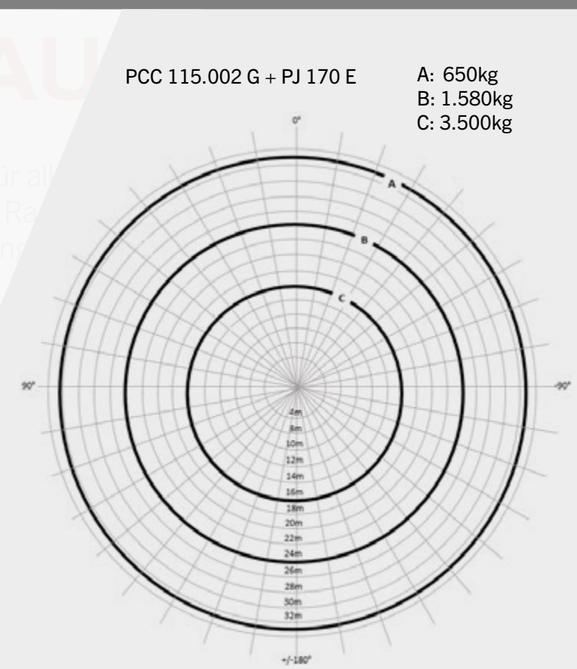

lig in einen Container hinein-
net sich optimal in beengten
steuerbar und ebenso

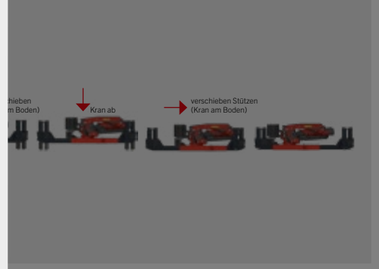

en Shiftvorgang in

Kompakte Abmessungen

Kraneinsatz-möglichkeiten

Heavy Duty Geländestützen

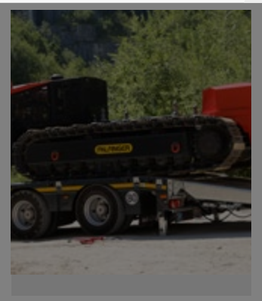

Trennbar für Transport und Kraneinsatz

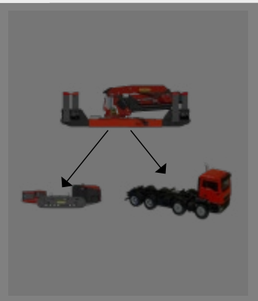

Kranmodul sowohl auf Raupe als auch auf LKW nutzbar

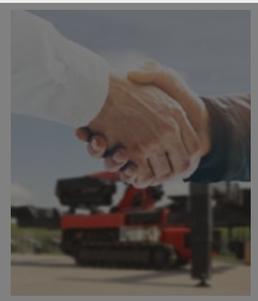

Turn Key Unit

DIE LÖSUNG FÜR BESONDERE HERAUSFORDERUNGEN

PCC 57.002
PCC 71.002
PCC 115.002

DIE STÄRKEN DES PALFINGER RAU…5

Der PALFINGER Raupenkran ist ein Pionierprodukt für all… und herausrabbeln, das Kranmodul kann sich ohne Ra… durch- und Ein… gestalten lassen.

Kompakte Abmessungen

Kraneinsatz-möglichkeiten

…lig in einen Container hinein-…et sich optimal in beengten …teuerbar und ebenso

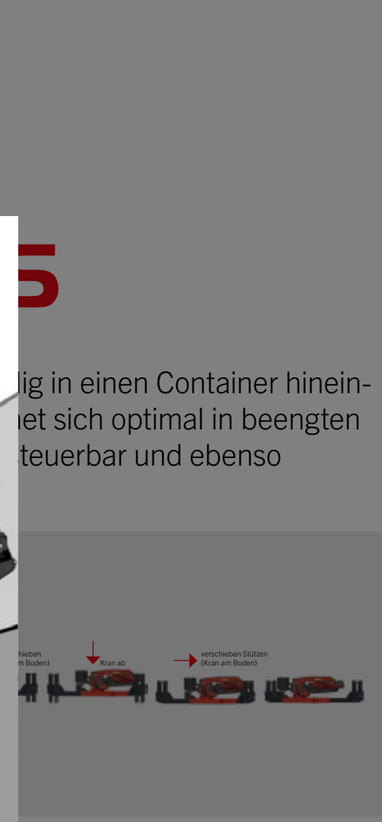

…en Shiftvorgang in

X

HOHE GELÄNDEGÄNGIGKEIT

- große Bodenfreiheit (200–275 mm)
- Steigfähigkeit bis 30%, optional 60%
- Rampenwinkel vorne und hinten 17°

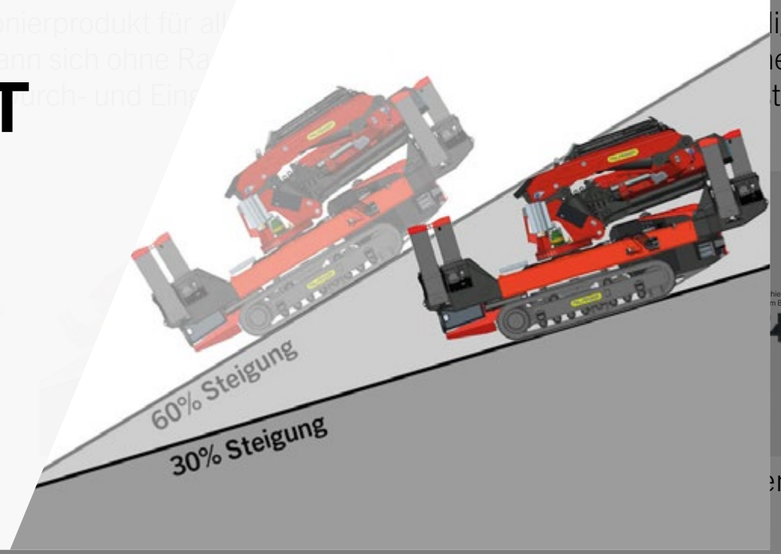

Heavy Duty Geländestützen

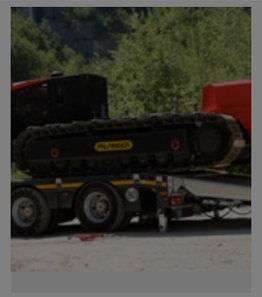

Trennbar für Transport und Kraneinsatz

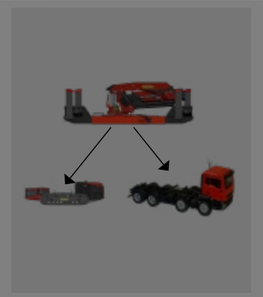

Kranmodul sowohl auf Raupe als auch auf LKW nutzbar

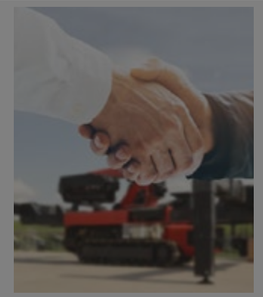

Turn Key Unit

DIE LÖSUNG FÜR BESONDERE HERAUSFORDERUNGEN

PCC 57.002
PCC 71.002
PCC 115.002

DIE STÄRKEN DES PALFINGER RAU

X

OPTIMALE INDOOR-VERWENDBARKEIT

- durch separates E-Aggregat
- durch aufschraubbare Bodenschoner (Kunststoffplatten)

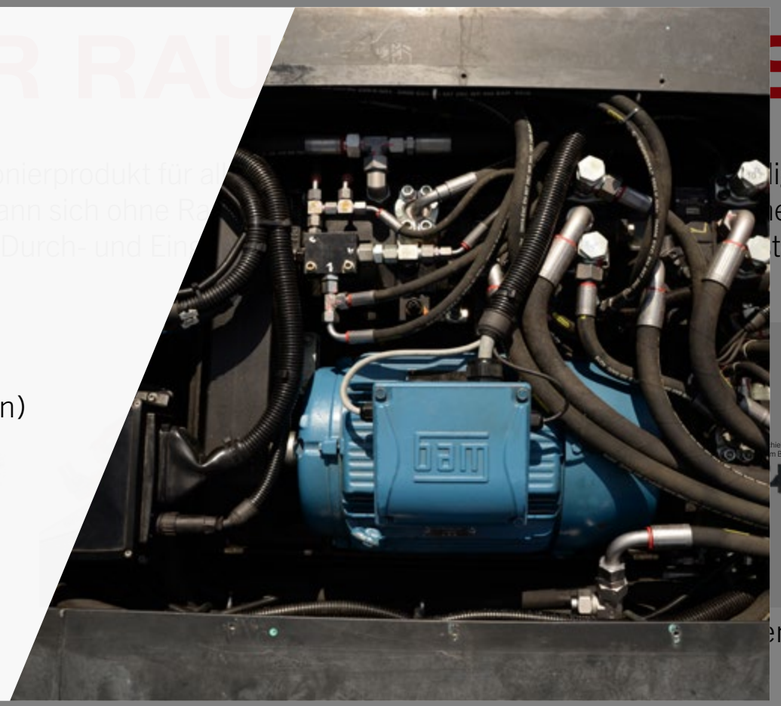

ig in einen Container hinein-
et sich optimal in beengten
teuerbar und ebenso

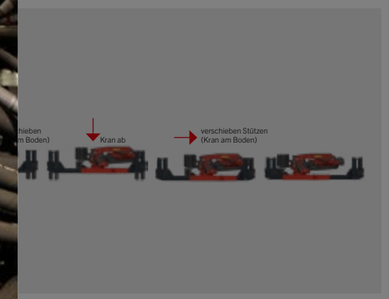

Kompakte Abmessungen

Kraneinsatz-möglichkeiten

en Shiftvorgang in

Heavy Duty Geländestützen

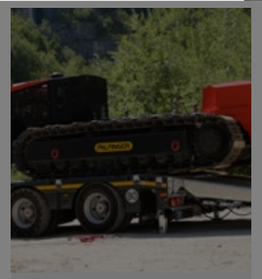

Trennbar für Transport und Kraneinsatz

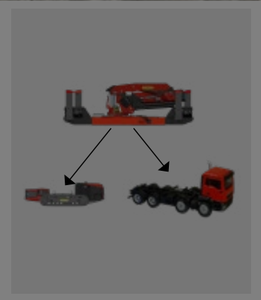

Kranmodul sowohl auf Raupe als auch auf LKW nutzbar

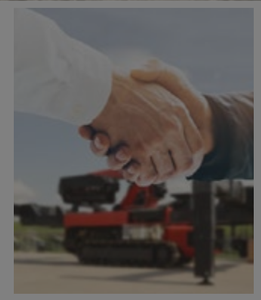

Turn Key Unit

PALFINGER

DIE LÖSUNG FÜR BESONDERE HERAUSFORDERUNGEN

PCC 57.002
PCC 71.002
PCC 115.002

HOME

EINSATZGEBIETE

STÄRKEN

HIGHLIGHTS

TECHNISCHE DATEN

ZUSATZAUSSTATTUNG

PALFINGER

SERVICE & TRAINING

VIDEO

DIE STÄRKEN DES PALFINGER RAU 5

lig in einen Container hinein-
et sich optimal in beengten
steuerbar und ebenso

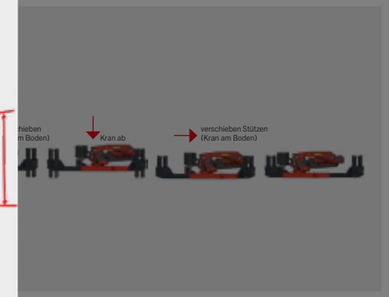

n Shiftvorgang in

Kompakte Abmessungen

Kraneinsatz-möglichkeiten

Heavy Duty Geländestützen

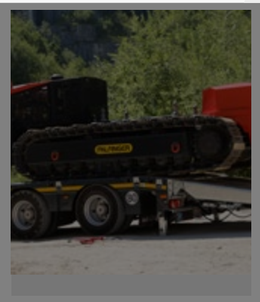

Trennbar für Transport und Kraneinsatz

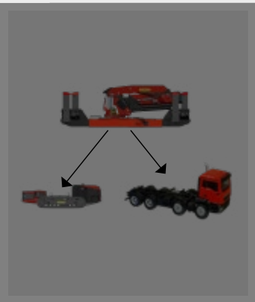

Kranmodul sowohl auf Raupe als auch auf LKW nutzbar

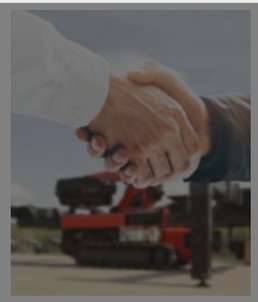

Turn Key Unit

X

HEAVY DUTY GELÄNDESTÜTZEN

- bis 8° Hangneigung ausgleichbar (nivellierbar), bei 100% Hubkraft
- LKW-Verladung mittels der eigenen Abstützung möglich
- optimale Steuerung der Standsicherheit durch stufenlose Überwachung der Längs- und Querausleger

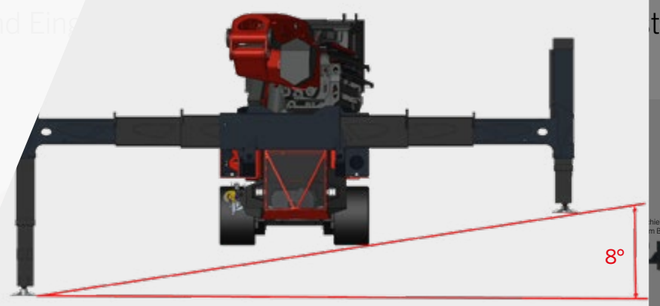

DIE LÖSUNG FÜR BESONDERE HERAUSFORDERUNGEN

PCC 57.002
PCC 71.002
PCC 115.002

HOME

EINSATZGEBIETE

STÄRKEN

HIGHLIGHTS

TECHNISCHE DATEN

ZUSATZAUSSTATTUNG

PALFINGER

SERVICE & TRAINING

VIDEO

DIE STÄRKEN DES PALFINGER RAU[illegible]S

[illegible] ist ein Pionierprodukt für a[illegible]lig in einen Container hinein- und herausfahrbar. Das Kranmodul kann sich ohne Ra[illegible]et sich optimal in beengten [illegible] z.B. für niedrige Durch- und Ein[illegible]teuerbar und ebenso gut im Kranbetrieb nutzbar.

Kompakte Abmessungen

Kraneinsatz-möglichkeiten

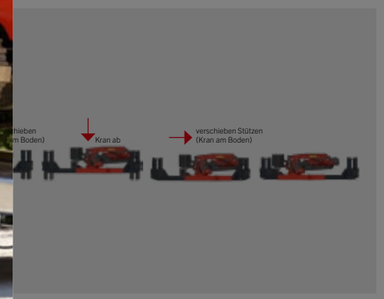

[illegible]en Shiftvorgang in

X

TRENNBAR FÜR TRANSPORT UND KRANEINSATZ

- Kranmodul mittels der eigenen Abstützung v. der Raupe trennbar
- Gewicht Kranmodul ca. 25 t (PCC 115002 mit Jib und Seilwinde)
- Gewicht Raupenmodul ca. 10 t (PCC 115002 mit vollen Tanks)
- keine Sondergenehmigungen für Straßentransport erforderlich
- Kranmodul auch „Stand Alone“ verwendbar
- die Trennbarkeit ist elektronisch überwacht, kann aber zusätzlich mittels Schlüsselschalters versperrt werden

Heavy Duty Geländestützen

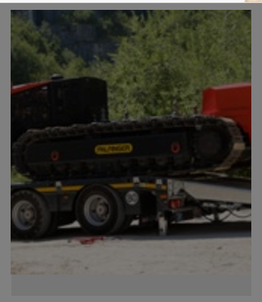

Trennbar für Transport und Kraneinsatz

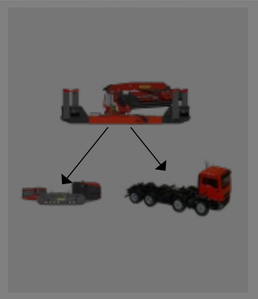

Kranmodul sowohl auf Raupe als auch auf LKW nutzbar

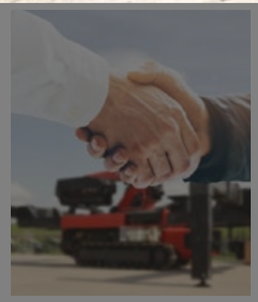

Turn Key Unit

DIE STÄRKEN DES

X

KRANMODUL SOWOHL AUF RAUPE ALS AUCH AUF LKW NUTZBAR

- der Transport-LKW ist auch als Kran-Trägerfahrzeug nutzbar
- mehr Auslastungssicherheit durch doppelte Verwendbarkeit auf Raupe und auf LKW

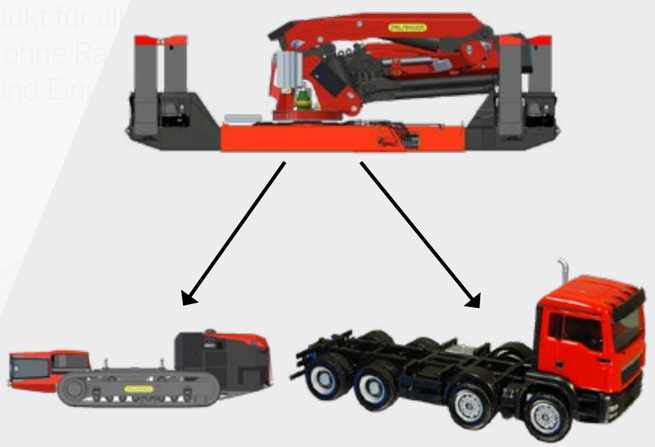

Heavy Duty Geländestützen

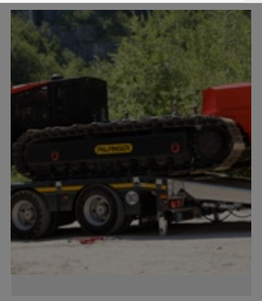

Trennbar für Transport und Kraneinsatz

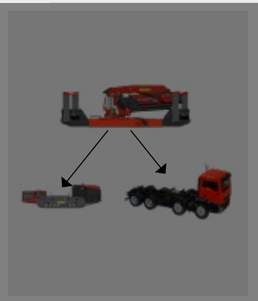

Kranmodul sowohl auf Raupe als auch auf LKW nutzbar

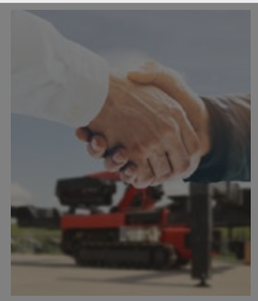

Turn Key Unit

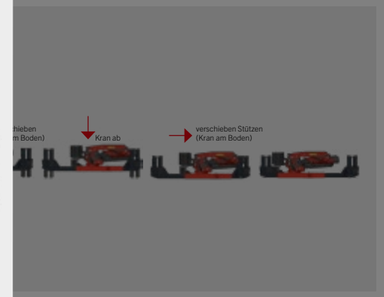

...lig in einen Container hinein-
...et sich optimal in beengten
...teuerbar und ebenso

...en Shiftvorgang in

DIE LÖSUNG FÜR BESONDERE HERAUSFORDERUNGEN

PCC 57.002
PCC 71.002
PCC 115.002

DIE STÄRKEN DES PALFINGER RAU[illegible]S

HOME

EINSATZGEBIETE

STÄRKEN

HIGHLIGHTS

TECHNISCHE DATEN

ZUSATZAUSSTATTUNG

PALFINGER

SERVICE & TRAINING

VIDEO

X

TURN KEY UNIT

- alles aus einer Hand
- Reduktion der Kommunikationsschnittstellen, da komplette Einheit direkt ab Werk
- Einweisung und Übergabe im Werk

[illegible]enkran ist ein Pionierprodukt für al[illegible] und herausklappbar, das Kranmodul kann sich ohne Ra[illegible] Innenstadtsituationen z.B. für niedrige Durch- und Ein[illegible] getrennt transportierbar.

[illegible]lig in einen Container hinein-
[illegible]et sich optimal in beengten
[illegible]teuerbar und ebenso

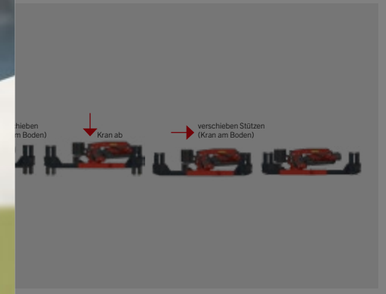

[illegible]en Shiftvorgang in

Kompakte Abmessungen

Kraneinsatz-möglichkeiten

Heavy Duty Geländestützen

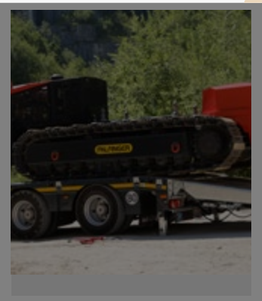

Trennbar für Transport und Kraneinsatz

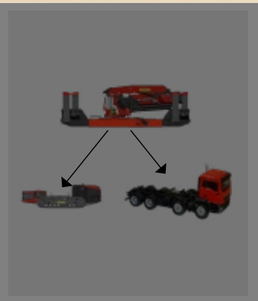

Kranmodul sowohl auf Raupe als auch auf LKW nutzbar

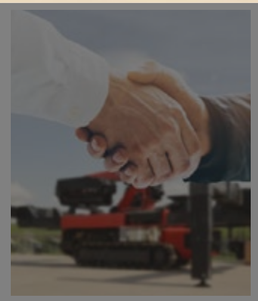

Turn Key Unit

DIE LÖSUNG FÜR BESONDERE HERAUSFORDERUNGEN

PCC 57.002
PCC 71.002
PCC 115.002

HOME

EINSATZGEBIETE

STÄRKEN

HIGHLIGHTS

TECHNISCHE DATEN

ZUSATZAUSSTATTUNG

PALFINGER

SERVICE & TRAINING

VIDEO

KRANMODUL | RAUPENMODUL

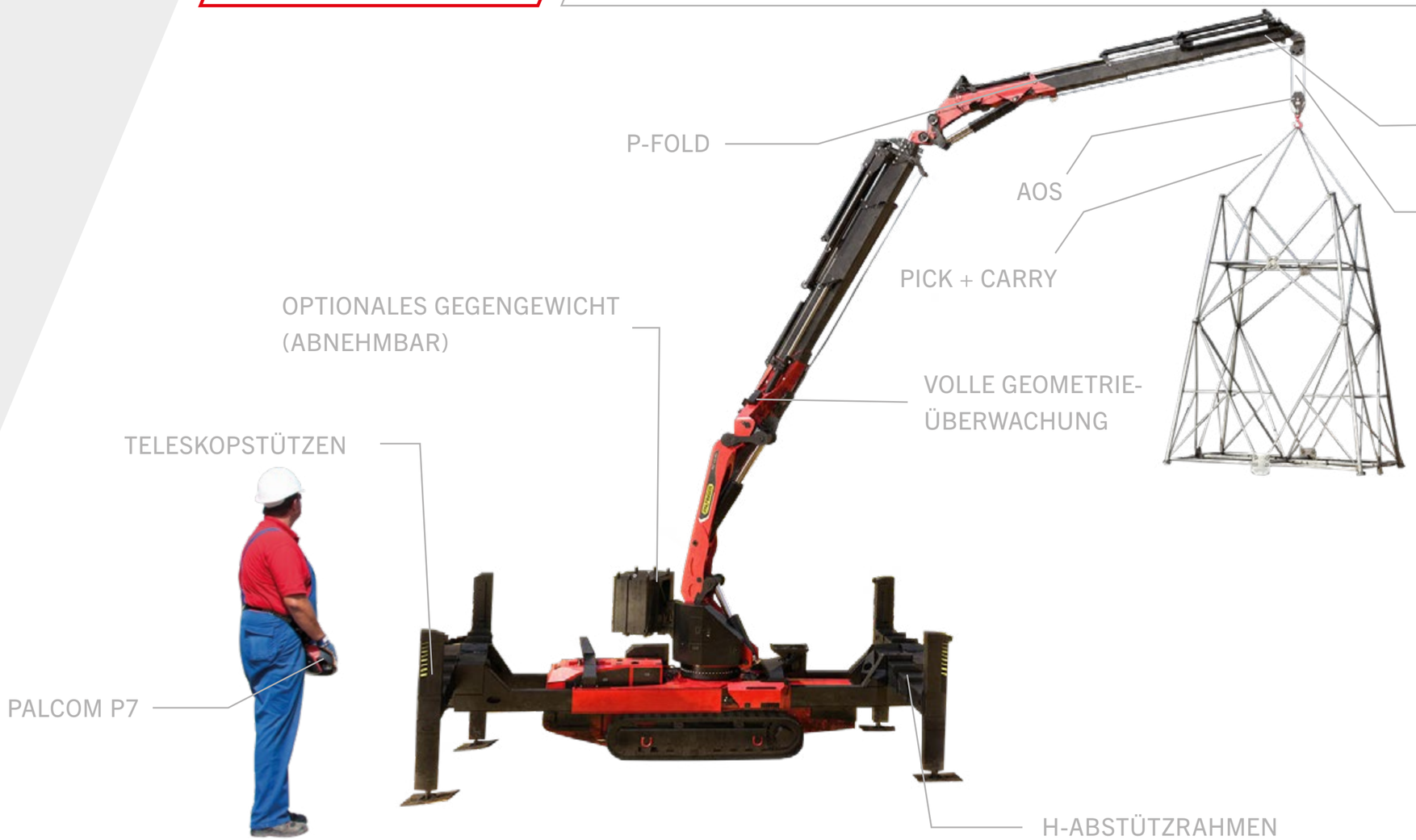

DIE LÖSUNG FÜR BESONDERE HERAUSFORDERUNGEN

PCC 57.002
PCC 71.002
PCC 115.002

HOME
EINSATZGEBIETE
STÄRKEN
HIGHLIGHTS
TECHNISCHE DATEN
ZUSATZAUSSTATTUNG
PALFINGER
SERVICE & TRAINING
VIDEO

X

TELESKOPSTÜTZEN

- komfortable Ansteuerung der Stützen mittels Funkfernsteuerung
- einfaches Abstützen der Einheit durch Einhebelbedienung – Einheit wird automatisch abgestützt und ausnivelliert

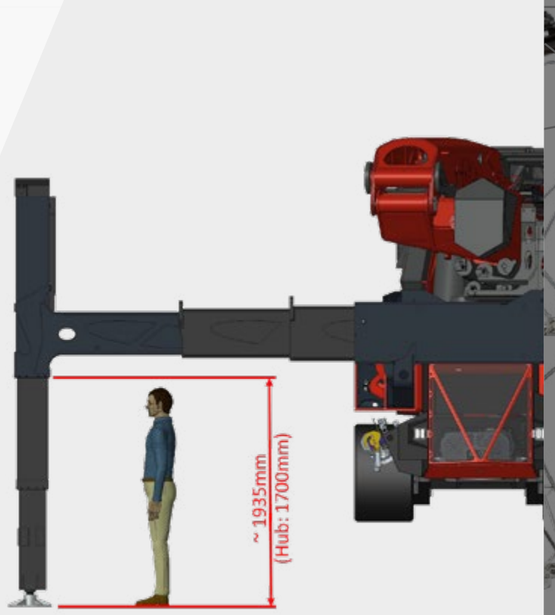

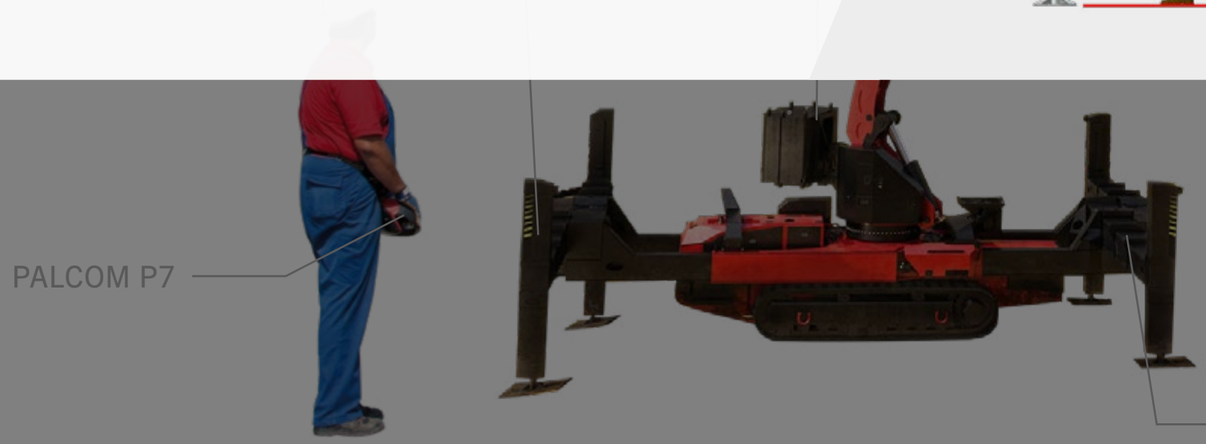

DIE LÖSUNG FÜR BESONDERE HERAUSFORDERUNGEN

PCC 57.002
PCC 71.002
PCC 115.002

KRANMODUL | RAUPENMODUL

HOME

EINSATZGEBIETE

STÄRKEN

HIGHLIGHTS

TECHNISCHE DATEN

ZUSATZAUSSTATTUNG

PALFINGER

SERVICE & TRAINING

VIDEO

X

H-ABSTÜTZRAHMEN

- H-Abstützrahmen für optimale Abstützstellung und Hubkraft bei beengten Platzverhältnissen

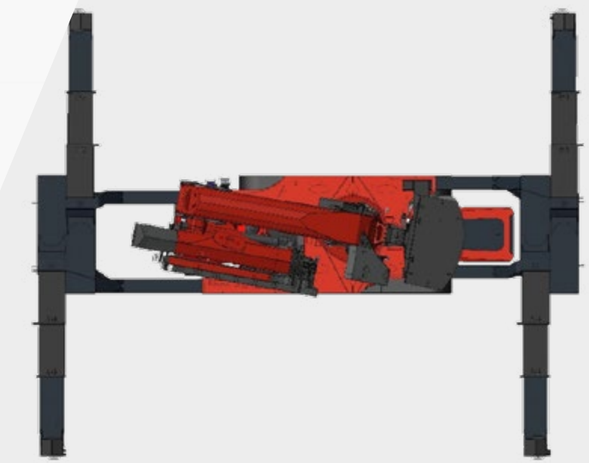

DIE LÖSUNG FÜR BESONDERE HERAUSFORDERUNGEN

PCC 57.002
PCC 71.002
PCC 115.002

HOME
EINSATZGEBIETE
STÄRKEN
HIGHLIGHTS
TECHNISCHE DATEN
ZUSATZAUSSTATTUNG
PALFINGER
SERVICE & TRAINING
VIDEO

X

OPTIONALES, ABNEHMBARES GEGENGEWICHT

- ermöglicht das Heben von größeren Lasten bei unabgestütztem Betrieb oder bei reduzierten Abstützweiten
- Gegengewicht kann selbstständig ohne fremde Hubvorrichtung aufgenommen bzw. abgelegt werden

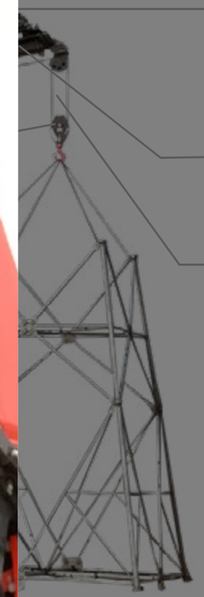

DIE LÖSUNG FÜR BESONDERE HERAUSFORDERUNGEN

PCC 57.002
PCC 71.002
PCC 115.002

HOME
EINSATZGEBIETE
STÄRKEN
HIGHLIGHTS
TECHNISCHE DATEN
ZUSATZAUSSTATTUNG
PALFINGER
SERVICE & TRAINING
VIDEO

X

FUNKFERNSTEUERUNG PALCOM P7

- sichere und einfache Bedienung durch großes und gut lesbares Farbdisplay mit intuitiver Menüführung
- hohe Einsatzdauer durch lange Akkustandzeiten (bis zu 12h)
- verlängerte Akkulebenszeit durch Ladestation mit Refresh-Funktion

DIE LÖSUNG FÜR BESONDERE HERAUSFORDERUNGEN

PCC 57.002
PCC 71.002
PCC 115.002

HOME
EINSATZGEBIETE
STÄRKEN
HIGHLIGHTS
TECHNISCHE DATEN
ZUSATZAUSSTATTUNG
PALFINGER
SERVICE & TRAINING
VIDEO

X

PICK + CARRY

- mehr Flexibilität im Einsatz durch Verfahren mit angehobener Last

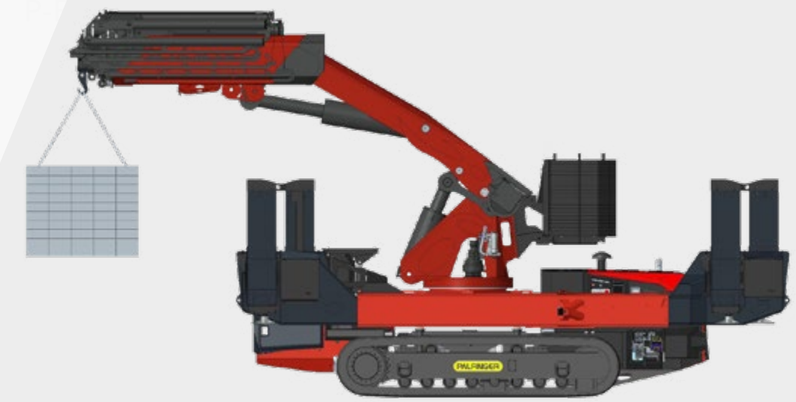

DIE LÖSUNG FÜR BESONDERE HERAUSFORDERUNGEN

PCC 57.002
PCC 71.002
PCC 115.002

HOME

EINSATZGEBIETE

STÄRKEN

HIGHLIGHTS

TECHNISCHE DATEN

ZUSATZAUSSTATTUNG

PALFINGER

SERVICE & TRAINING

VIDEO

KRANMODUL | RAUPENMODUL

X

VOLLE GEOMETRIE-ÜBERWACHUNG (INKL. DER AUSSCHÜBE)

- beste Ausnutzung der Hubkraft am Fly Jib durch stufenlose Geometriemessung am Armsystem (DPSC – Dual Power System Continuous)
- optimale Ausnutzung der Standsicherheit durch Berechnung aller Schwerpunkte

DIE LÖSUNG FÜR BESONDERE HERAUSFORDERUNGEN

PCC 57.002
PCC 71.002
PCC 115.002

HOME

EINSATZGEBIETE

STÄRKEN

HIGHLIGHTS

TECHNISCHE DATEN

ZUSATZAUSSTATTUNG

PALFINGER

SERVICE & TRAINING

VIDEO

X

P-FOLD

- P-Fold ist ein Assistenzsystem von PALFINGER
- es macht das Auseinanderlegen und Zusammenlegen des Kranes für den Bediener zu einem Kinderspiel

DIE LÖSUNG FÜR BESONDERE HERAUSFORDERUNGEN

PCC 57.002
PCC 71.002
PCC 115.002

HOME
EINSATZGEBIETE
STÄRKEN
HIGHLIGHTS
TECHNISCHE DATEN
ZUSATZAUSSTATTUNG
PALFINGER
SERVICE & TRAINING
VIDEO

X

SEILSPANN-VORRICHTUNG

- die RTC (Rope Tension Control) ist eine automatische Seilspannvorrichtung, die das Auseinanderlegen und Zusammenlegen des Kranes unterstützt
- dadurch wird die Rüstzeit erheblich verringert

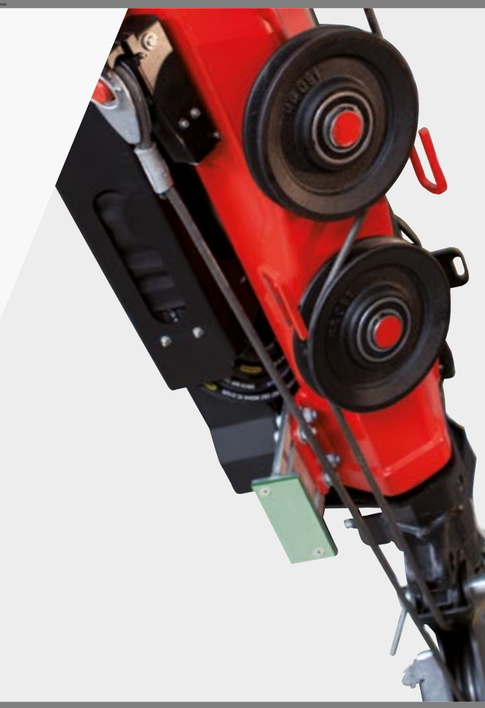

DIE LÖSUNG FÜR BESONDERE HERAUSFORDERUNGEN

PCC 57.002
PCC 71.002
PCC 115.002

HOME
EINSATZGEBIETE
STÄRKEN
HIGHLIGHTS
TECHNISCHE DATEN
ZUSATZAUSSTATTUNG
PALFINGER
SERVICE & TRAINING
VIDEO

X

SEILWINDENSYN-CHRONREGELUNG

- SRC (Syncronised Rope Control) hält den Abstand von Rollenkopf zu Unterflasche immer konstant
- dadurch ergibt sich ein hoher Komfort für den Bediener, aber auch die Effizienz des Einsatzes wird deutlich gesteigert

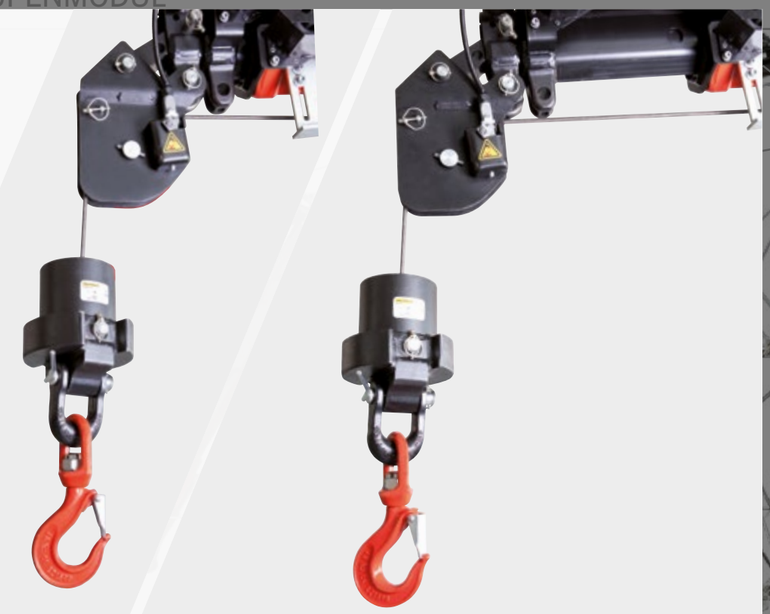

DIE LÖSUNG FÜR BESONDERE HERAUSFORDERUNGEN

PCC 57.002
PCC 71.002
PCC 115.002

HOME
EINSATZGEBIETE
STÄRKEN
HIGHLIGHTS
TECHNISCHE DATEN
ZUSATZAUSSTATTUNG
PALFINGER
SERVICE & TRAINING
VIDEO

X

AKTIVE SCHWINGUNGS-DÄMPFUNG

- gleicht im Kranbetrieb entstehenden Schwingungen aus
- ein „Nachschwingen“ durch rasches Abbremsen oder Lastwechsel wird vermieden
- die Sicherheit wird im Kranbetrieb für Mitarbeiter, Ladegut und Gebäude dadurch maßgeblich erhöht

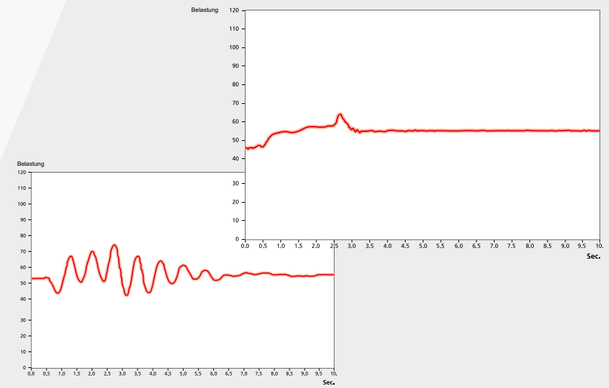

DIE LÖSUNG FÜR BESONDERE HERAUSFORDERUNGEN

PCC 57.002
PCC 71.002
PCC 115.002

HOME

EINSATZGEBIETE

STÄRKEN

HIGHLIGHTS

TECHNISCHE DATEN

ZUSATZAUSSTATTUNG

PALFINGER

SERVICE & TRAINING

VIDEO

KRANMODUL | **RAUPENMODUL**

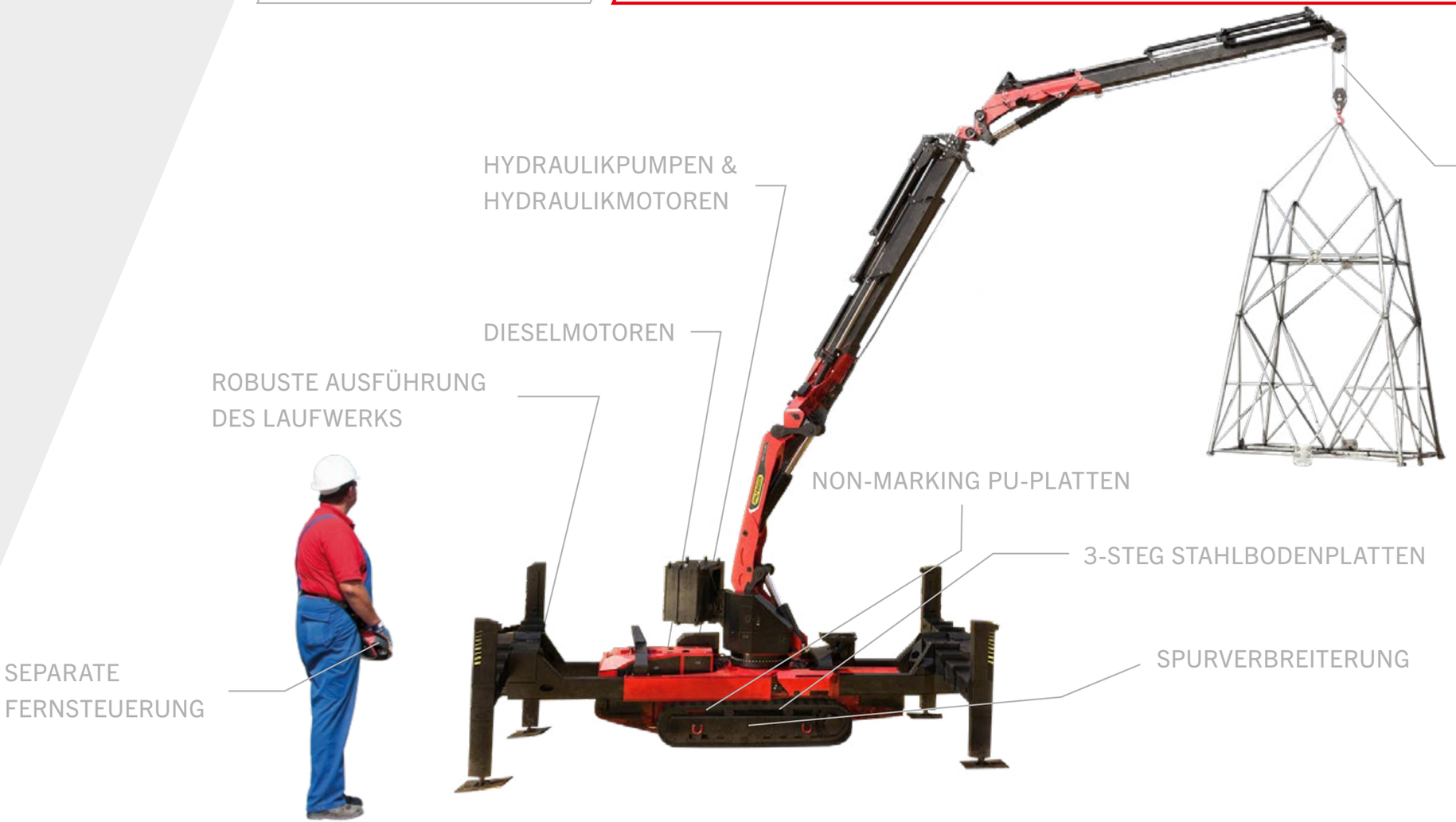

DIE LÖSUNG FÜR BESONDERE HERAUSFORDERUNGEN

PCC 57.002
PCC 71.002
PCC 115.002

HOME
EINSATZGEBIETE
STÄRKEN
HIGHLIGHTS
TECHNISCHE DATEN
ZUSATZAUSSTATTUNG
PALFINGER
SERVICE & TRAINING
VIDEO

X

ROBUSTE AUSFÜHRUNG DES LAUFWERKS

- Langlebigkeit durch robustes Ausführung und Verwendung von qualitativ hochwertigen Laufwerkskomponenten

SICHERHEIT

SEPARATE FERNSTEUERUNG

3-STEG STAHLBODENPLATTEN

SPURVERBREITERUNG

DIE LÖSUNG FÜR BESONDERE HERAUSFORDERUNGEN

PCC 57.002
PCC 71.002
PCC 115.002

HOME
EINSATZGEBIETE
STÄRKEN
HIGHLIGHTS
TECHNISCHE DATEN
ZUSATZAUSSTATTUNG
PALFINGER
SERVICE & TRAINING
VIDEO

X

SPURVERBREITERUNG

- optionale, fixe Spurverbreiterung für bessere seitliche Standsicherheit bei Schrägfahrt und Kraneinsatz ohne Stützen

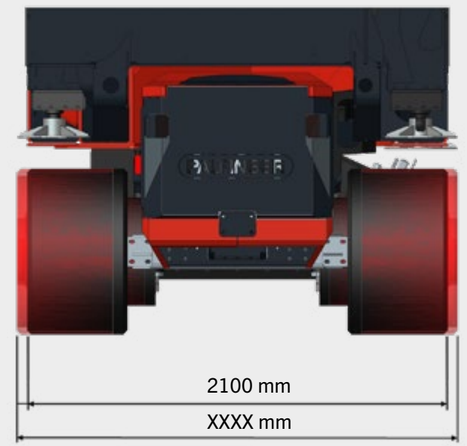

DIE LÖSUNG FÜR BESONDERE HERAUSFORDERUNGEN

PCC 57.002
PCC 71.002
PCC 115.002

HOME
EINSATZGEBIETE
STÄRKEN
HIGHLIGHTS
TECHNISCHE DATEN
ZUSATZAUSSTATTUNG
PALFINGER
SERVICE & TRAINING
VIDEO

X

3-STEG STAHLBODENPLATTEN

- Geringer Verschleiß durch gewalzte Hochleistungsstahl-profile mit optimaler Oberflächenhärte
- weitere Ausführungen auf Anfrage möglich

SICHERHEIT

3-STEG STAHLBODENPLATTEN

SPURVERBREITERUNG

SEPARATE FERNSTEUERUNG

DIE LÖSUNG FÜR BESONDERE HERAUSFORDERUNGEN

PCC 57.002
PCC 71.002
PCC 115.002

HOME
EINSATZGEBIETE
STÄRKEN
HIGHLIGHTS
TECHNISCHE DATEN
ZUSATZAUSSTATTUNG
PALFINGER
SERVICE & TRAINING
VIDEO

X

NON-MARKING PU-PLATTEN

- optionale Non-Marking PU-Bodenschoner zum Befahren von sensiblen Böden/Oberflächen
- erhältlich in schraubbarer Ausführung, sowie als beschichtete Stahlbodenplatten

SICHERHEIT

SEPARATE FERNSTEUERUNG

3-STEG STAHLBODENPLATTEN

SPURVERBREITERUNG

DIE LÖSUNG FÜR BESONDERE HERAUSFORDERUNGEN

PCC 57.002
PCC 71.002
PCC 115.002

HOME
EINSATZGEBIETE
STÄRKEN
HIGHLIGHTS
TECHNISCHE DATEN
ZUSATZAUSSTATTUNG
PALFINGER
SERVICE & TRAINING
VIDEO

X

DIESELMOTOREN

- Dieselmotoren: 74kW / 110kW mit Euro IV u. Tier4 final
- Dieselpartikelfilter optional erhältlich

SICHERHEIT

SEPARATE FERNSTEUERUNG

3-STEG STAHLBODENPLATTEN

SPURVERBREITERUNG

DIE LÖSUNG FÜR BESONDERE HERAUSFORDERUNGEN

PCC 57.002
PCC 71.002
PCC 115.002

HOME
EINSATZGEBIETE
STÄRKEN
HIGHLIGHTS
TECHNISCHE DATEN
ZUSATZAUSSTATTUNG
PALFINGER
SERVICE & TRAINING
VIDEO

X

HYDRAULIKPUMPEN & HYDRAULIKMOTOREN

- exakte Feinsteuerbarkeit und ausreichende Leistungsreserven für jeden Einsatzfall

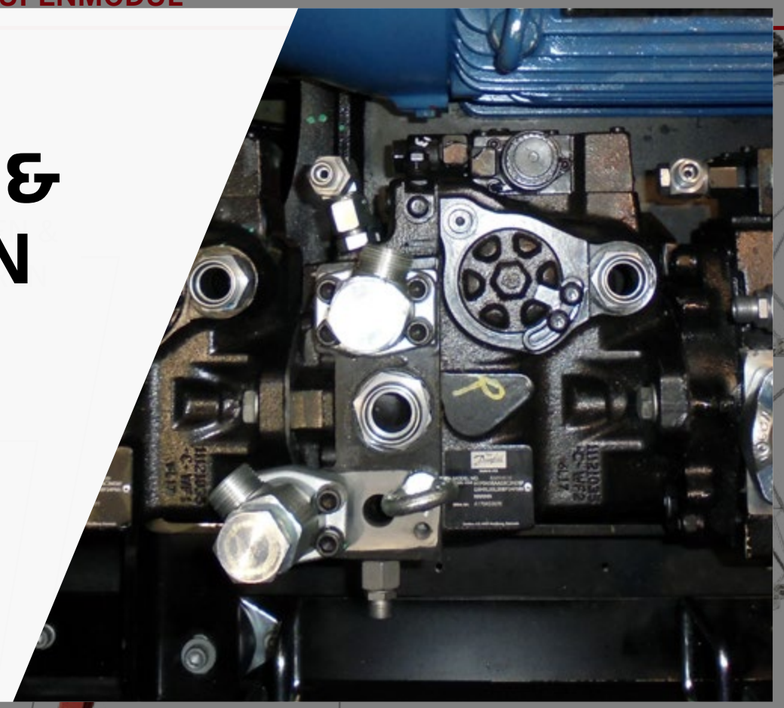

SICHERHEIT

DIESELMOTOREN

ROBUSTE AUSFÜHRUNG DES LAUFWERKS

SEPARATE FERNSTEUERUNG

3-STEG STAHLBODENPLATTEN

SPURVERBREITERUNG

DIE LÖSUNG FÜR BESONDERE HERAUSFORDERUNGEN

PCC 57.002
PCC 71.002
PCC 115.002

HOME
EINSATZGEBIETE
STÄRKEN
HIGHLIGHTS
TECHNISCHE DATEN
ZUSATZAUSSTATTUNG
PALFINGER
SERVICE & TRAINING
VIDEO

X

SEPARATE FERNSTEUERUNG

- eigene Fernsteuerung für separate Arbeiten mit dem Raupenmodul, bei abgekoppeltem Kranmodul

SICHERHEIT

SEPARATE FERNSTEUERUNG

3-STEG STAHLBODENPLATTEN

SPURVERBREITERUNG

DIE LÖSUNG FÜR BESONDERE HERAUSFORDERUNGEN

PCC 57.002
PCC 71.002
PCC 115.002

HOME
EINSATZGEBIETE
STÄRKEN
HIGHLIGHTS
TECHNISCHE DATEN
ZUSATZAUSSTATTUNG
PALFINGER
SERVICE & TRAINING
VIDEO

X

SICHERHEIT

- Kran und Raupenantrieb sind ausgelegt für sicheren Arbeitskorbbetrieb entsprechend EN280 bzw. EN13849 PL-d

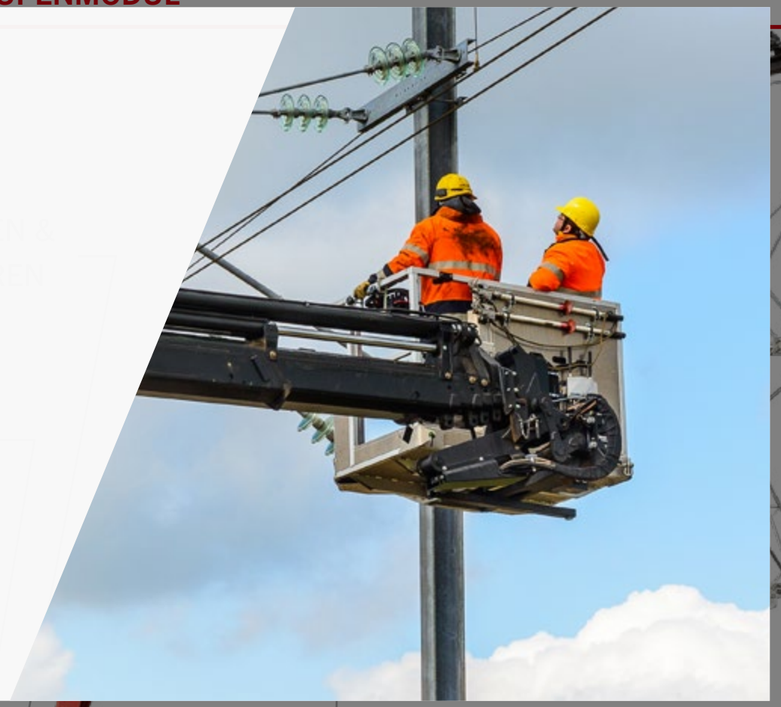

SICHERHEIT

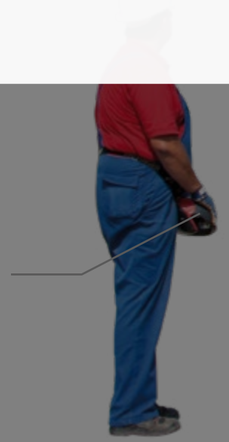

SEPARATE FERNSTEUERUNG

3-STEG STAHLBODENPLATTEN

SPURVERBREITERUNG

DIE LÖSUNG FÜR BESONDERE HERAUSFORDERUNGEN

PCC 57.002
PCC 71.002
PCC 115.002

HOME

EINSATZGEBIETE

STÄRKEN

HIGHLIGHTS

TECHNISCHE DATEN

ZUSATZAUSSTATTUNG

PALFINGER

SERVICE & TRAINING

VIDEO

TECHNISCHE DATEN (EN 12999 HC1 HD5/S1)

max. Hubmoment	52,6 mt / 516,1 kNm
max. Hubkraft	18200 kg / 178,5 kNm
max. Reichweite Kran	21,5 m
Schwenkbereich	endlos
Schwenkmoment (2 Getriebe)	5,5 mt / 54,0 kNm
Abstützbreite (Std./max.)	6,9 m x 7,3 m
max. Gesamtbreite	1,9 m
Gesamtgewicht (Std.)	≈ 20 t

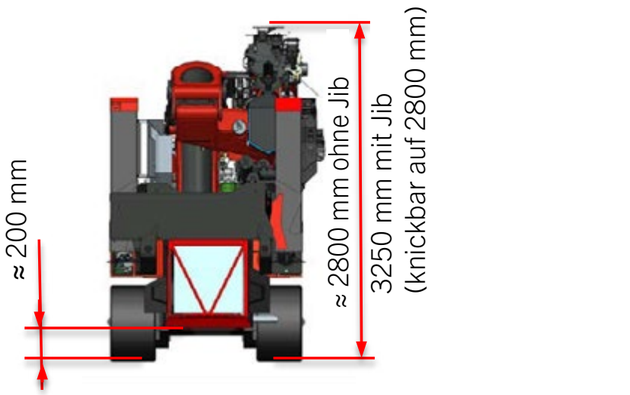

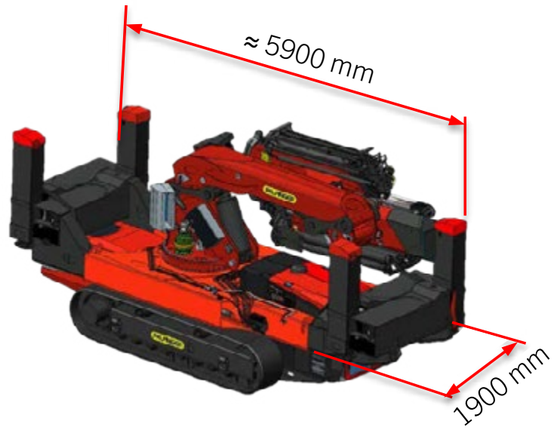

E PCJ125 E DPS-C

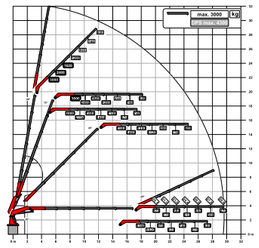

A

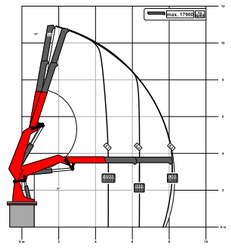

E

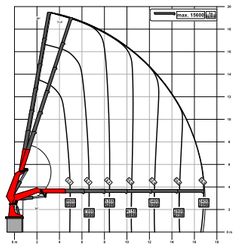

DIE LÖSUNG FÜR BESONDERE HERAUSFORDERUNGE

PCC 57.002
PCC 71.002
PCC 115.002

HOME

EINSATZGEBIETE

STÄRKEN

HIGHLIGHTS

TECHNISCHE DATEN

ZUSATZAUSSTATTUNG

PALFINGER

SERVICE & TRAINING

VIDEO

E PCJ125 E DPS-C

X

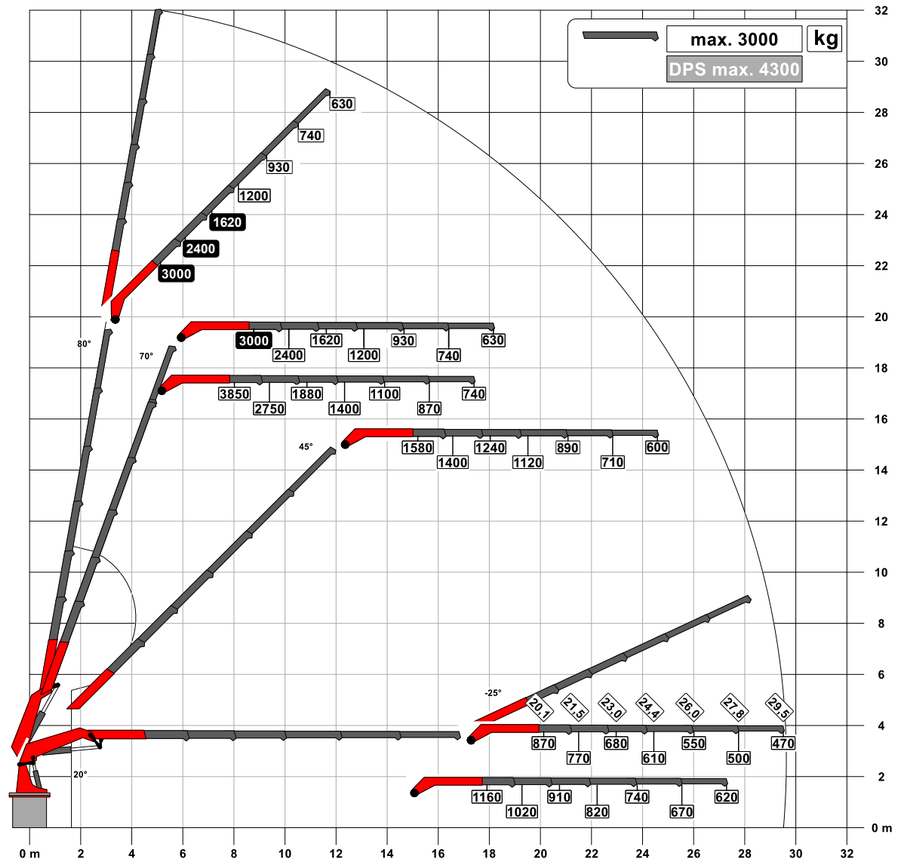

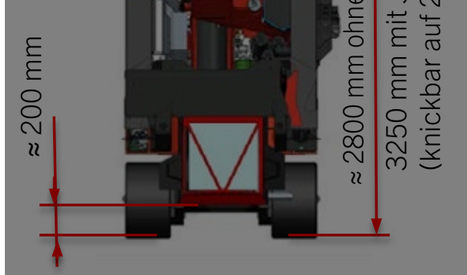

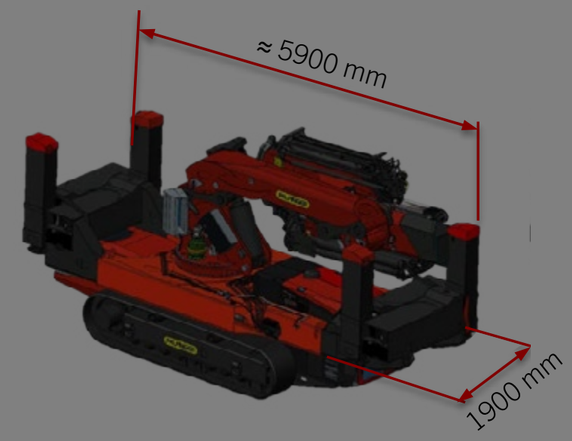

DIE LÖSUNG FÜR BESONDERE HERAUSFORDERUNGE

PCC 57.002
PCC 71.002
PCC 115.002

HOME

EINSATZGEBIETE

STÄRKEN

HIGHLIGHTS

TECHNISCHE DATEN

ZUSATZAUSSTATTUNG

PALFINGER

SERVICE & TRAINING

VIDEO

A

X

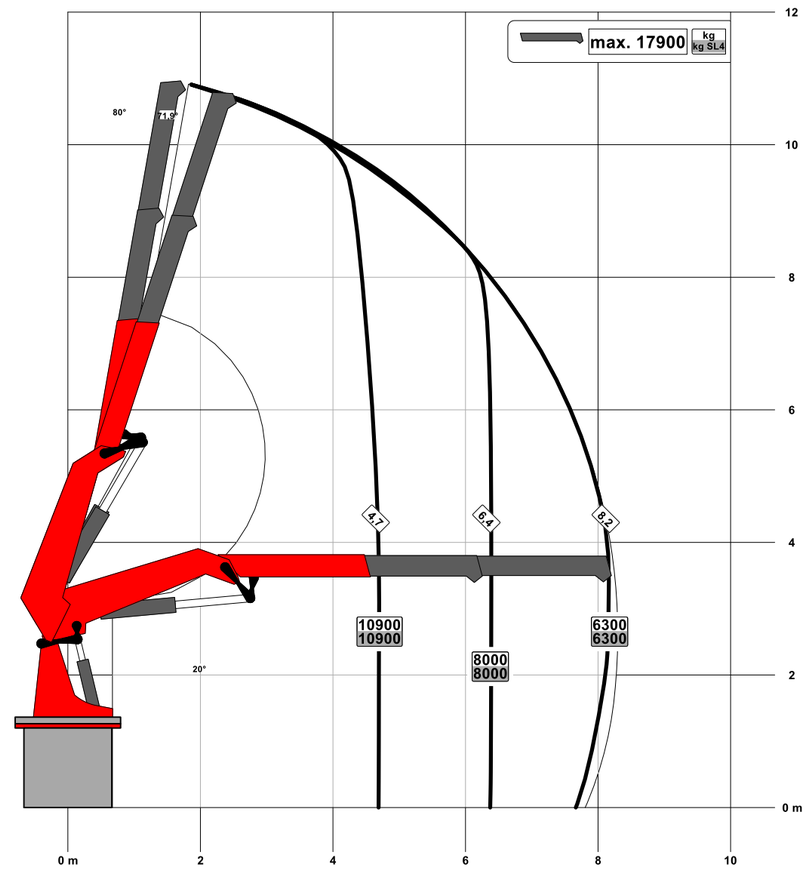

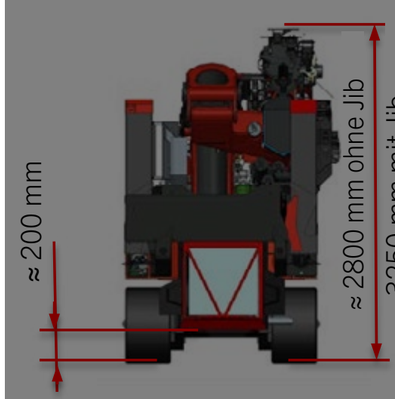

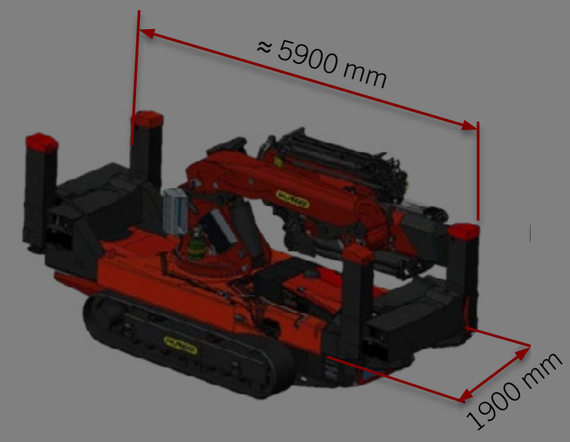

DIE LÖSUNG FÜR BESONDERE HERAUSFORDERUNGE

PCC 57.002
PCC 71.002
PCC 115.002

HOME

EINSATZGEBIETE

STÄRKEN

HIGHLIGHTS

TECHNISCHE DATEN

ZUSATZAUSSTATTUNG

PALFINGER

SERVICE & TRAINING

VIDEO

E

X

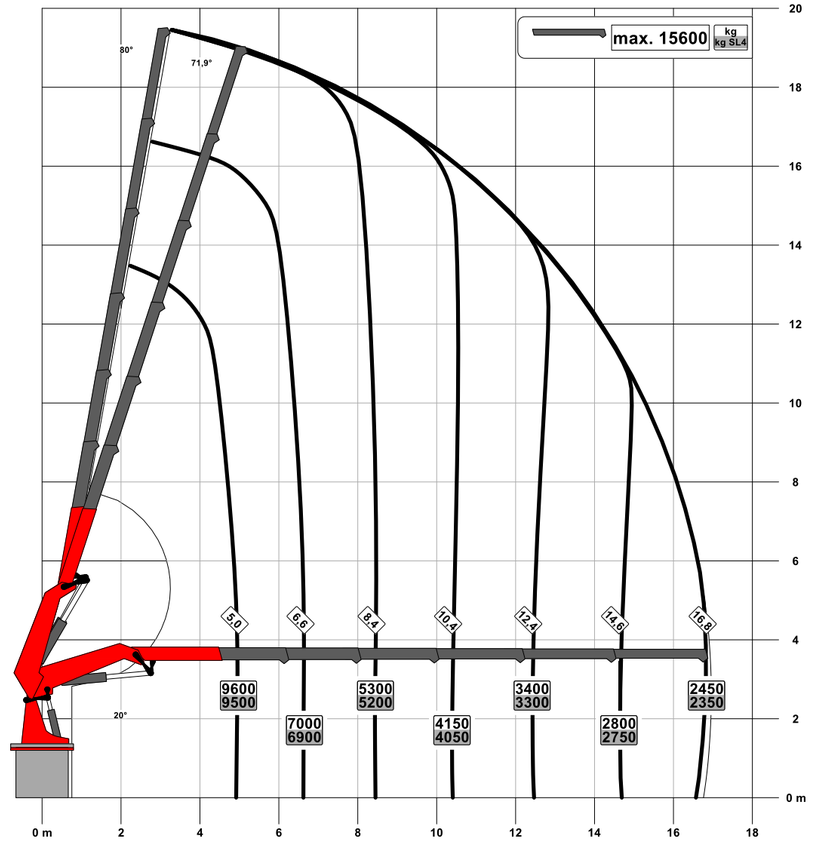

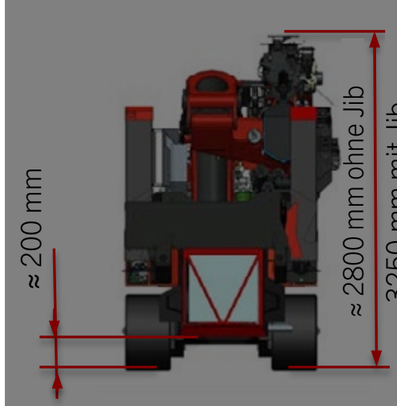

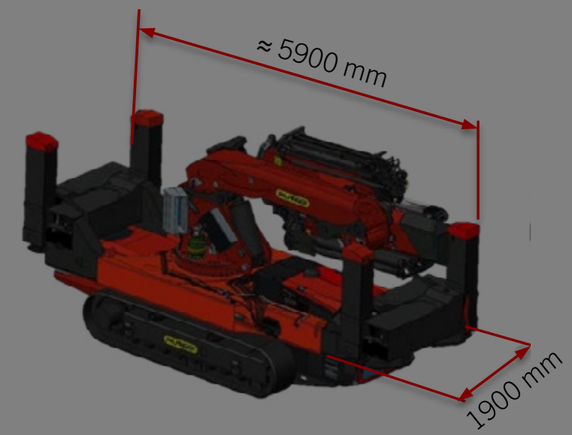

DIE LÖSUNG FÜR BESONDERE HERAUSFORDERUNGEN

PCC 57.002
PCC 71.002
PCC 115.002

HOME

EINSATZGEBIETE

STÄRKEN

HIGHLIGHTS

TECHNISCHE DATEN

ZUSATZAUSSTATTUNG

PALFINGER

SERVICE & TRAINING

VIDEO

TECHNISCHE DATEN (EN 12999 HC1 HD5/S1)

max. Hubmoment	67,8 mt / 664,9 kNm
max. Hubkraft	22000 kg / 215,8 kN
max. Reichweite Kran	21,4 m
Schwenkbereich	endlos
Schwenkmoment (2 Getriebe)	7,0 m / 68,7 kNm
Abstützbreite (Std./max.)	7,6 m x 9 m
max. Gesamtbreite	2,1 m
Gesamtgewicht (Std.)	≈ 31,5 t (Ausschub G)

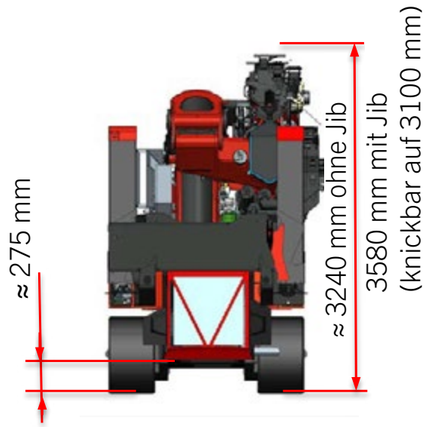

F PCJ125 E DPS-C

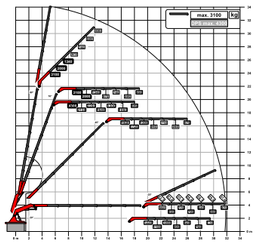

A

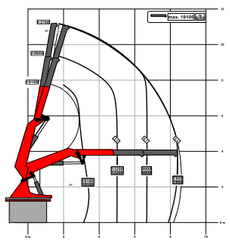

F

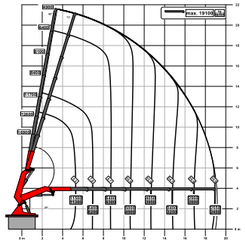

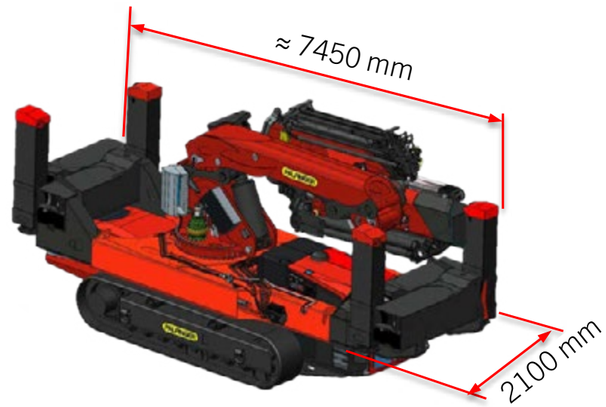

DIE LÖSUNG FÜR BESONDERE HERAUSFORDERUNGE

PCC 57.002
PCC 71.002
PCC 115.002

HOME

EINSATZGEBIETE

STÄRKEN

HIGHLIGHTS

TECHNISCHE DATEN

ZUSATZAUSSTATTUNG

PALFINGER

SERVICE & TRAINING

VIDEO

F PCJ125 E DPS-C

X

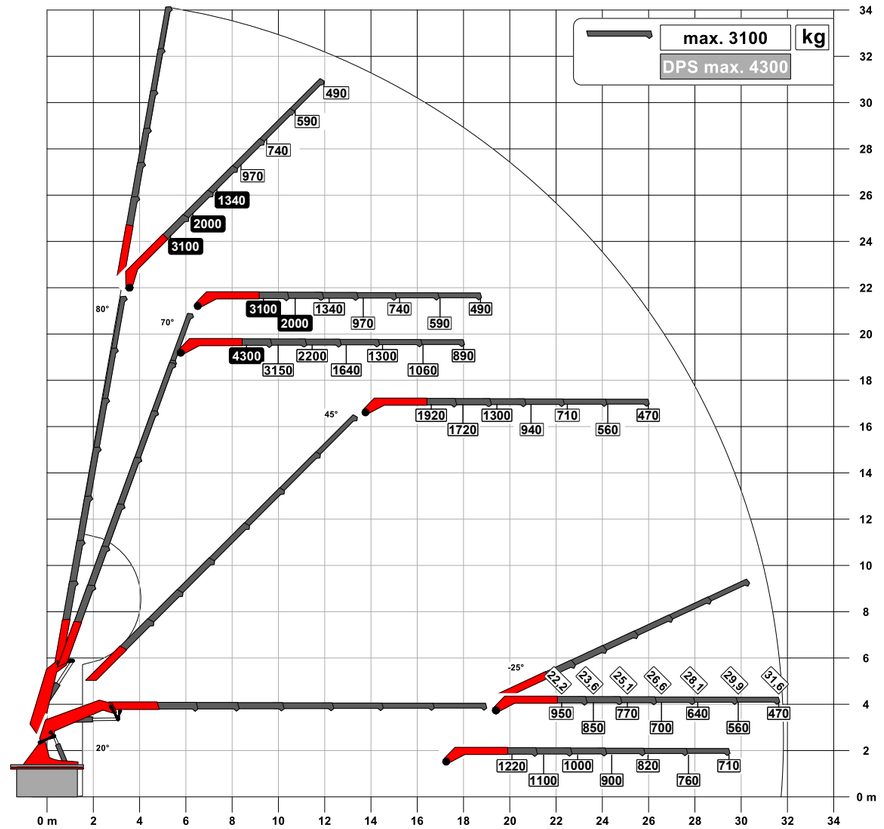

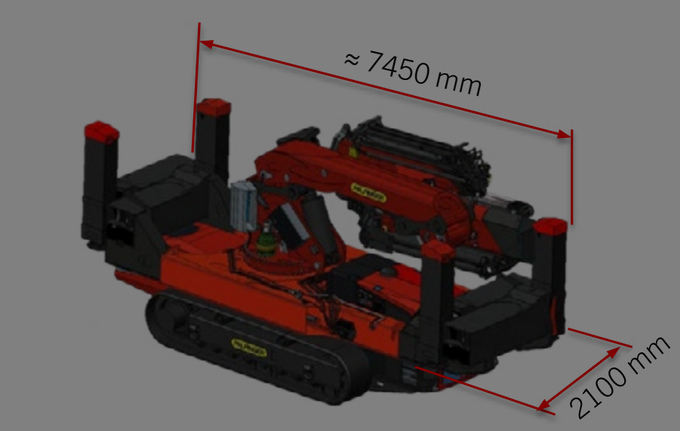

DIE LÖSUNG FÜR BESONDERE HERAUSFORDERUNGE

PCC 57.002
PCC 71.002
PCC 115.002

HOME

EINSATZGEBIETE

STÄRKEN

HIGHLIGHTS

TECHNISCHE DATEN

ZUSATZAUSSTATTUNG

PALFINGER

SERVICE & TRAINING

VIDEO

A

X

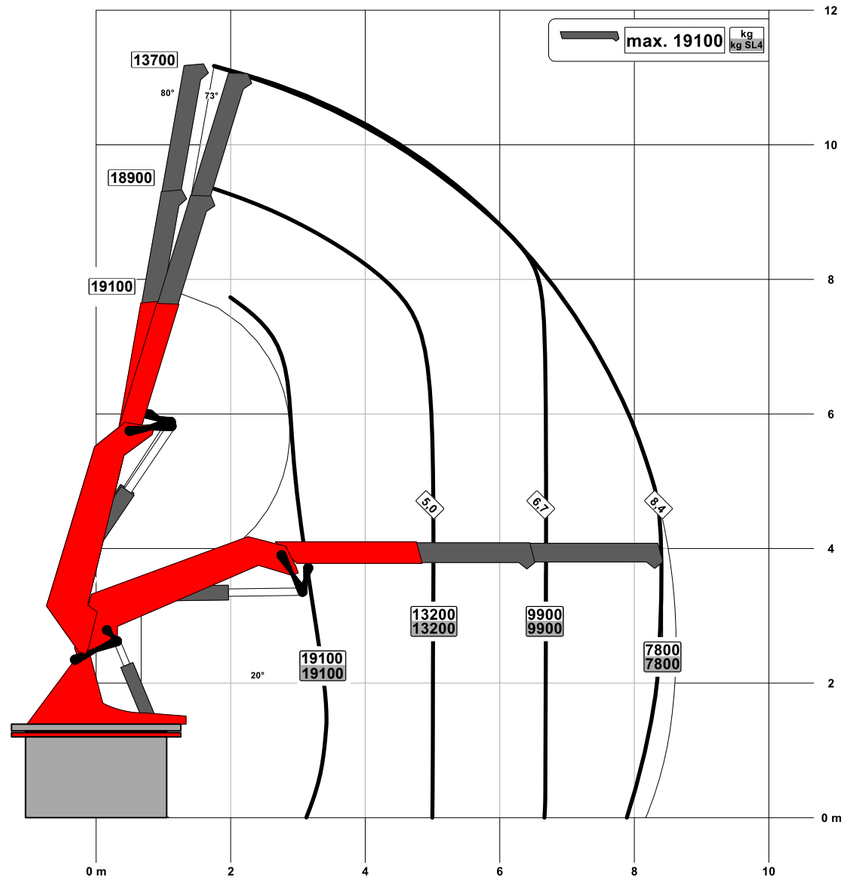

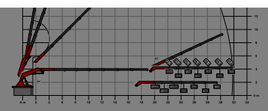

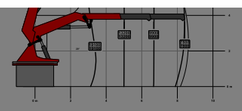

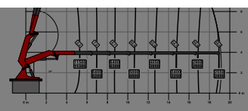

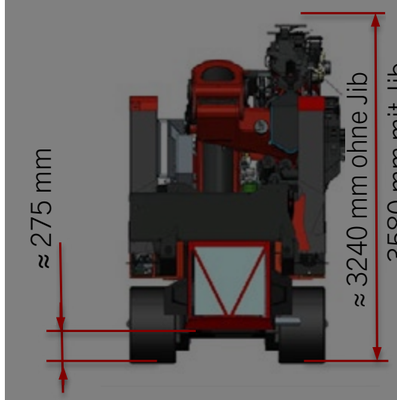

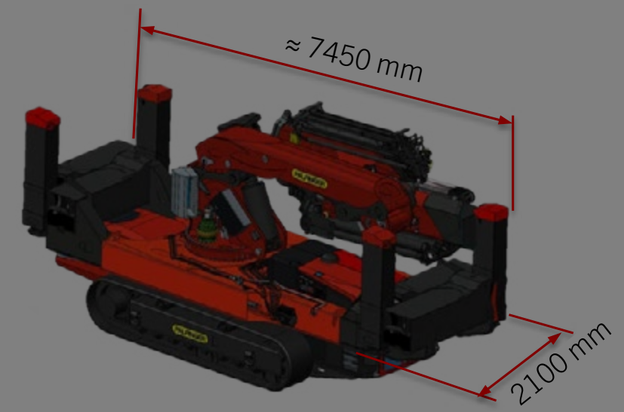

DIE LÖSUNG FÜR BESONDERE HERAUSFORDERUNGE

PCC 57.002
PCC 71.002
PCC 115.002

HOME

EINSATZGEBIETE

STÄRKEN

HIGHLIGHTS

TECHNISCHE DATEN

ZUSATZAUSSTATTUNG

PALFINGER

SERVICE & TRAINING

VIDEO

F

X

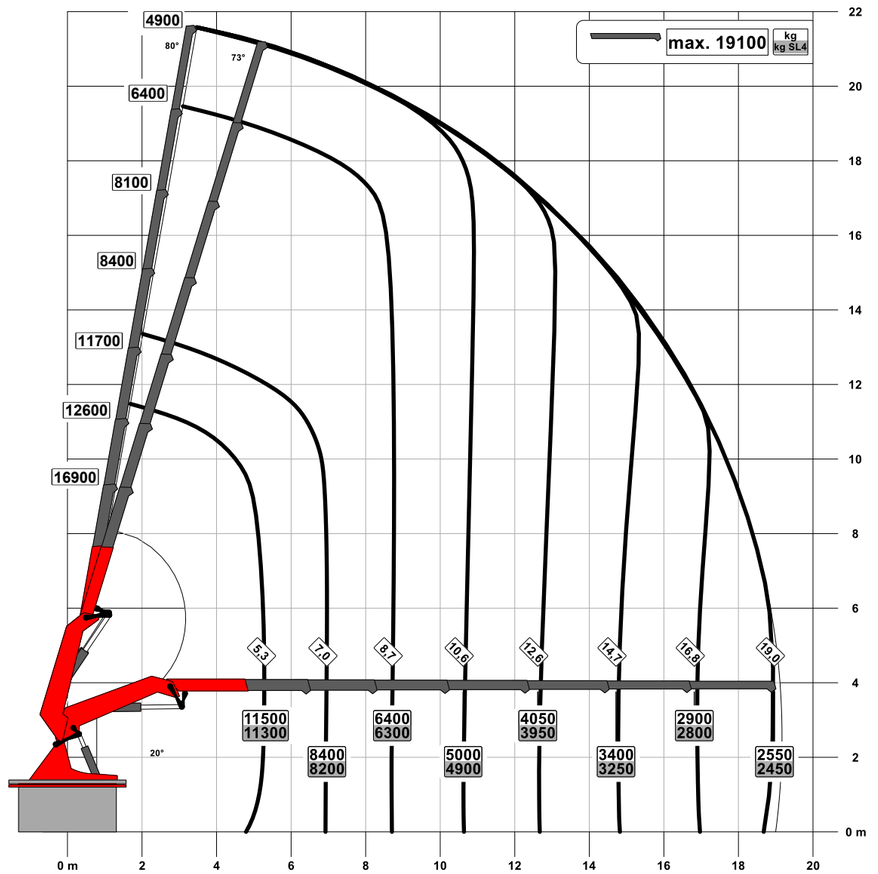

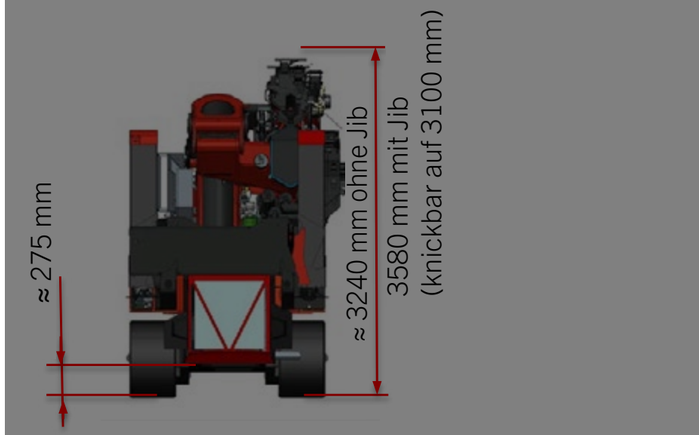

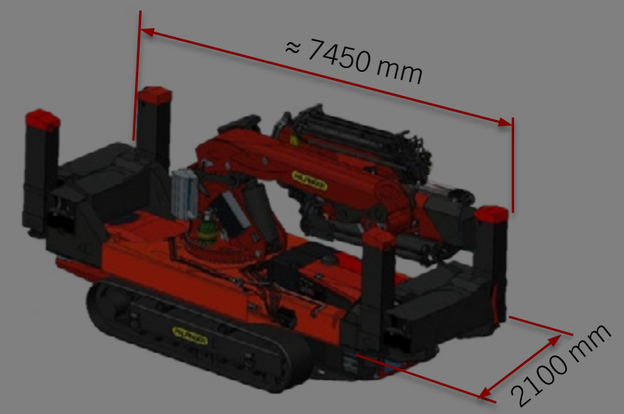

DIE LÖSUNG FÜR BESONDERE HERAUSFORDERUNGEN

PCC 57.002
PCC 71.002
PCC 115.002

HOME

EINSATZGEBIETE

STÄRKEN

HIGHLIGHTS

TECHNISCHE DATEN

ZUSATZAUSSTATTUNG

PALFINGER

SERVICE & TRAINING

VIDEO

TECHNISCHE DATEN (EN 12999 HC1 HD5/S1)

max. Hubmoment	103,9 mt / 1019,4 kNm
max. Hubkraft	30000 kg / 294,3 kN
max. Reichweite Kran	23,1 m
Schwenkbereich	endlos
Schwenkmoment (2 Getriebe)	9,0 mt / 88,3 kNm
Abstützbreite (Std./max.)	7,6 m x 9 m
max. Gesamtbreite	2,1 m
Gesamtgewicht (Std.)	≈ 33 t

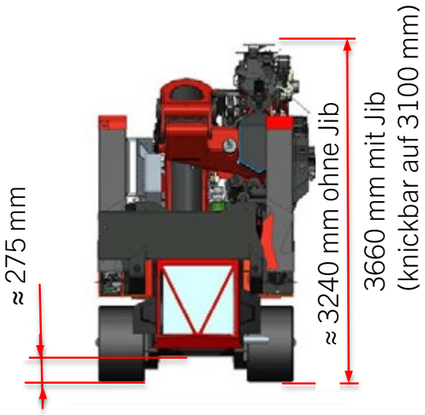

G PCJ170 E DPS-C

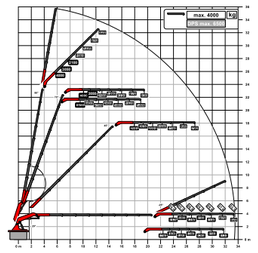

B

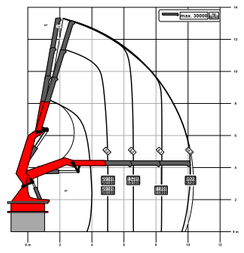

G

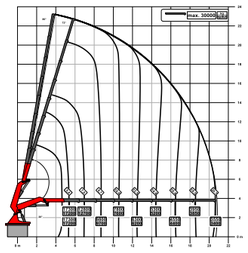

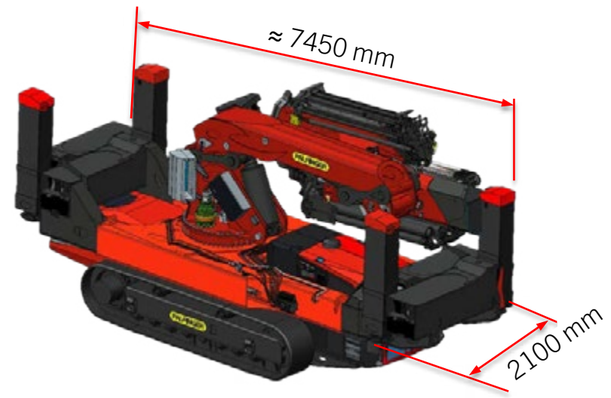

DIE LÖSUNG FÜR BESONDERE HERAUSFORDERUNGE

PCC 57.002
PCC 71.002
PCC 115.002

HOME

EINSATZGEBIETE

STÄRKEN

HIGHLIGHTS

TECHNISCHE DATEN

ZUSATZAUSSTATTUNG

PALFINGER

SERVICE & TRAINING

VIDEO

G PCJ170 E DPS-C

X

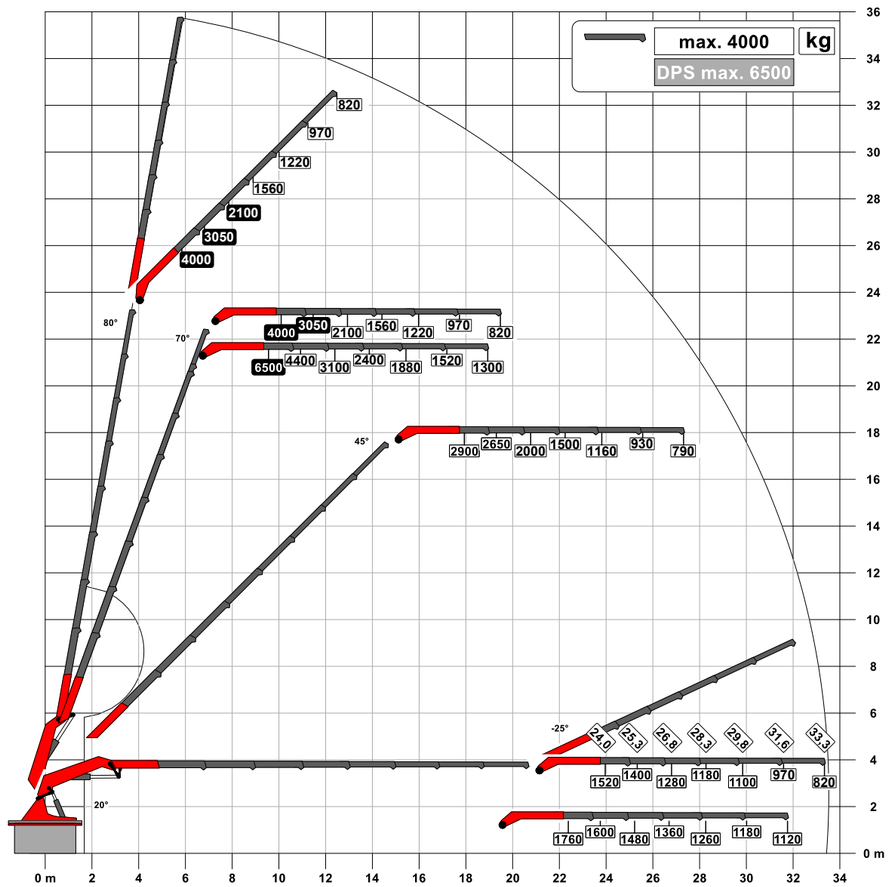

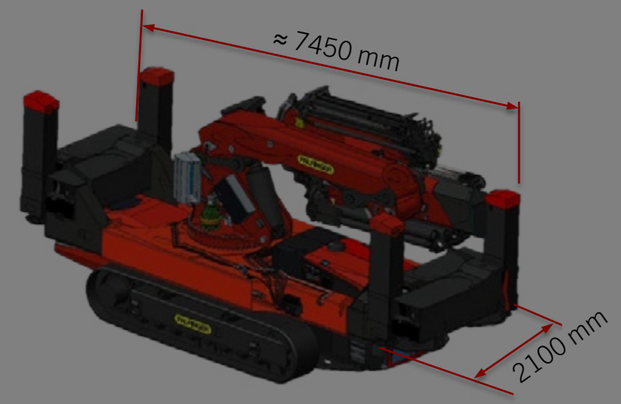

DIE LÖSUNG FÜR BESONDERE HERAUSFORDERUNGE

PCC 57.002
PCC 71.002
PCC 115.002

HOME

EINSATZGEBIETE

STÄRKEN

HIGHLIGHTS

TECHNISCHE DATEN

ZUSATZAUSSTATTUNG

PALFINGER

SERVICE & TRAINING

VIDEO

B

X

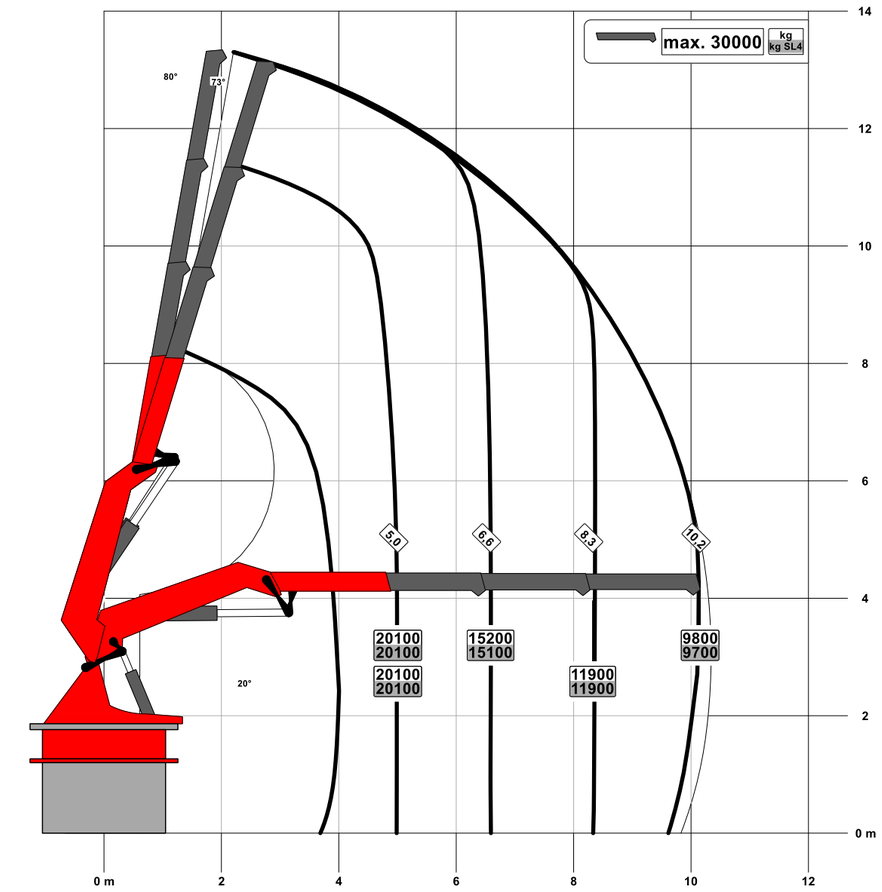

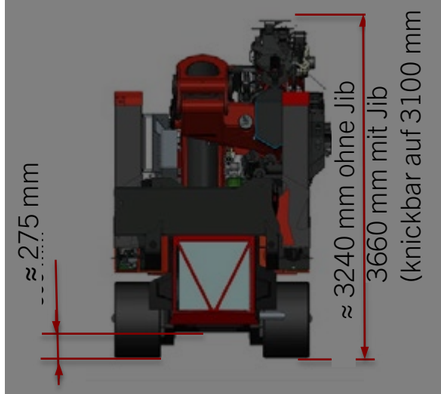

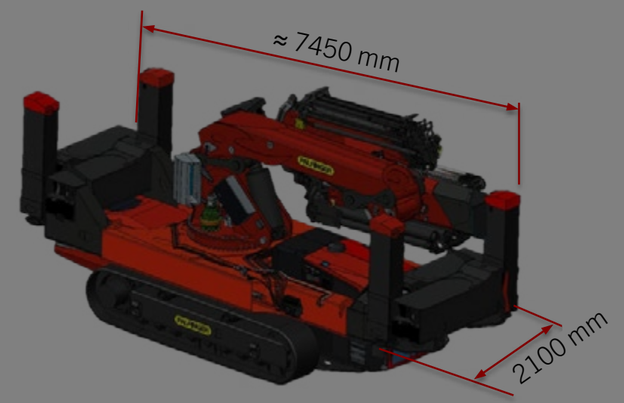

DIE LÖSUNG FÜR BESONDERE HERAUSFORDERUNGE

PCC 57.002
PCC 71.002
PCC 115.002

HOME

EINSATZGEBIETE

STÄRKEN

HIGHLIGHTS

TECHNISCHE DATEN

ZUSATZAUSSTATTUNG

PALFINGER

SERVICE & TRAINING

VIDEO

G

X

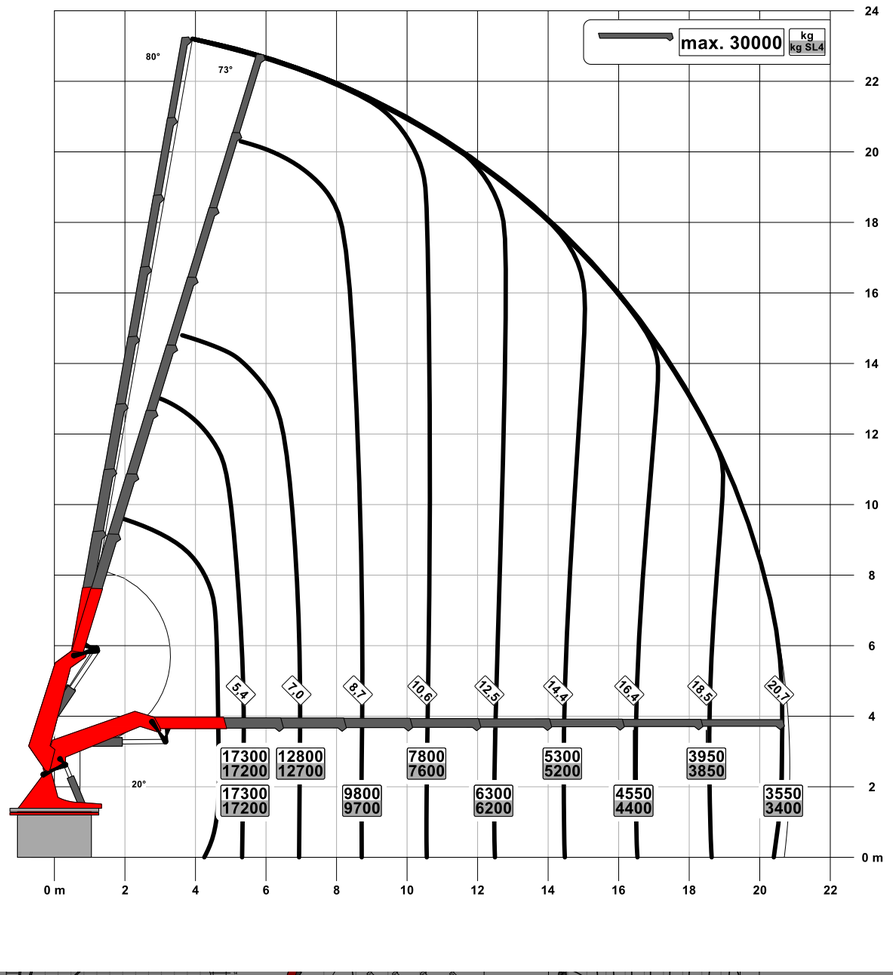

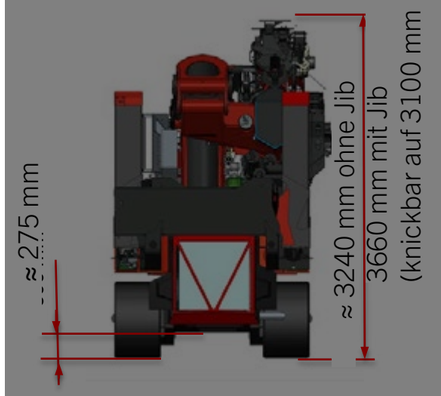

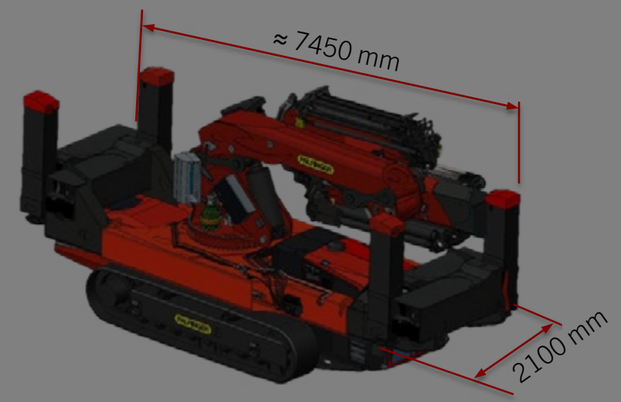

ZUSATZAUSSTATTUNG FÜR DEN PALFINGER RAUPENKRAN

Rammen

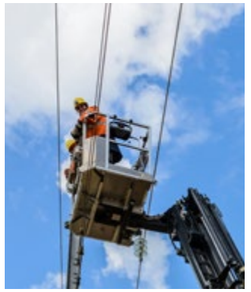
Arbeitskörbe

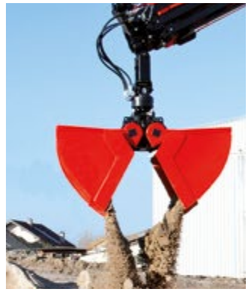
Schüttgutgreifer

Holzgutgreifer

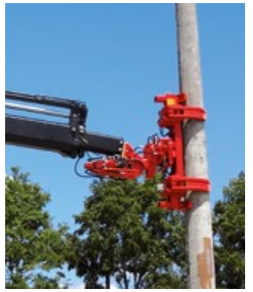
Rohrmanipulator

Vakuumheber

DIE LÖSUNG FÜR BESONDERE HERAUSFORDERUNGEN

PCC 57.002
PCC 71.002
PCC 115.002

ZUSATZAUSSTATTUNG FÜR DEN PALFINGER RA

X

RAMMEN

- zum Einrammen von Fundamenten können auf entsprechend vorbereiteten Kranmodellen z.B. Schlagrammen oder Vibrationsrammen aufgesetzt werden

Rammen

Arbeitskörbe

Schüttgutgreifer

Holzgutgreifer

Rohrmanipulator

Vakuumheber

DIE LÖSUNG FÜR BESONDERE HERAUSFORDERUNGEN

PCC 57.002
PCC 71.002
PCC 115.002

ZUSATZAUSSTATTUNG FÜR DEN PALFINGER RA

HOME

EINSATZGEBIETE

STÄRKEN

HIGHLIGHTS

TECHNISCHE DATEN

ZUSATZAUSSTATTUNG

PALFINGER

SERVICE & TRAINING

VIDEO

X

ARBEITSKÖRBE

- zur Erweiterung der Einsatzmöglichkeiten können starre und schwenkbare (+/-90°) Arbeitskörbe am Kran optional verwendet werden

Rammen

Arbeitskörbe

Schüttgutgreifer

Holzgutgreifer

Rohrmanipulator

Vakuumheber

DIE LÖSUNG FÜR BESONDERE HERAUSFORDERUNGEN

PCC 57.002
PCC 71.002
PCC 115.002

ZUSATZAUSSTATTUNG FÜR DEN PALFINGER RA

X

SCHÜTTGUTGREIFER

- der robuste Schüttgutgreifer ist ideal zum Umschlag von Schuttgütern wie z.B. Schotter, Bauschutt, Erdaushub und kann auch für leichte Grabarbeiten eingesetzt werden

Rammen

Arbeitskörbe

Schüttgutgreifer

Holzgutgreifer

Rohrmanipulator

Vakuumheber

DIE LÖSUNG FÜR BESONDERE HERAUSFORDERUNGEN

PCC 57.002
PCC 71.002
PCC 115.002

HOME

EINSATZGEBIETE

STÄRKEN

HIGHLIGHTS

TECHNISCHE DATEN

ZUSATZAUSSTATTUNG

PALFINGER

SERVICE & TRAINING

VIDEO

X

HOLZGUTGREIFER

- ein Holzgutgreifer ist ideal zum Manipulieren von Langgütern

Rammen

Arbeitskörbe

Schüttgutgreifer

Holzgutgreifer

Rohrmanipulator

Vakuumheber

DIE LÖSUNG FÜR BESONDERE HERAUSFORDERUNGEN

PCC 57.002
PCC 71.002
PCC 115.002

ZUSATZAUSSTATTUNG FÜR DEN PALFINGER RA

X

ROHRMANIPULATOR

- zum Positionieren von Rohren & Masten

Rammen

Arbeitskörbe

Schüttgutgreifer

Holzgutgreifer

Rohrmanipulator

Vakuumheber

DIE LÖSUNG FÜR BESONDERE HERAUSFORDERUNGEN

PCC 57.002
PCC 71.002
PCC 115.002

ZUSATZAUSSTATTUNG FÜR DEN PALFINGER RA

X

VAKUUMHEBER

- ideal zum Heben von Glasplatten

Rammen

Arbeitskörbe

Schüttgutgreifer

Holzgutgreifer

Rohrmanipulator

Vakuumheber

HOME

EINSATZGEBIETE

STÄRKEN

HIGHLIGHTS

TECHNISCHE DATEN

ZUSATZAUSSTATTUNG

PALFINGER

SERVICE &
TRAINING

VIDEO

DAS UNTERNEHMEN
PALFINGER

Das 1932 gegründete Unternehmen mit Hauptsitz in Bergheim (Österreich), zählt seit Jahren zu den international führenden Herstellern von innovativen, zuverlässigen und wirtschaftlichen Hebe-Lösungen für Nutzfahrzeuge und im maritimen Bereich.

Bei Ladekranen, Forst- und Recyclingkranen, Marinekranen, Windkranen, Hooklifts und Eisenbahnsystemen ist PALFINGER Weltmarktführer. Durch die Akquisition der weltweit tätigen Harding-Gruppe im Jahr 2016 erlangte das Unternehmen auch die Weltmarktführerschaft bei maritimen Rettungssystemen. Darüber hinaus zählt PALFINGER zu den führenden Anbietern von Ladebordwänden und Mitnahmestaplern. PALFINGER hat den Anspruch, Service-Champion in der Branche zu sein.
Die PALFINGER Gruppe ist in 31 Ländern tätig und hat 38 Fertigungs-und Montagewerke in West- und Osteuropa, GUS, Nord- und Südamerika sowie in Asien. Darüber hinaus gewährleistet ein weltweites Vertriebs- und Servicenetzwerk mit mehr als 5.000 Servicestützpunkten in über 130 Ländern auf allen Kontinenten optimale Kundennähe.

Im Jahr 2017 erwirtschaftete das Unternehmen mit 10.212 Mitarbeitern einen Gesamtumsatz von rund 1.471,1 Mio EUR.

Die drei strategischen Säulen Innovation, Internationalisierung und Flexibilisierung ermöglichten bereits in den vergangenen Jahren das weltweite profitable Wachstum der PALFINGER Gruppe. Sie werden auch in Zukunft konsequent weitergeführt.
Um die Herausforderungen und Chancen der digitalen Transformation fokussiert wahrnehmen zu können, wurde die bewährte Strategie um eine vierte Säule ergänzt: PALFINGER 21st steht für neue Kernkompetenzen, neue Herangehensweisen, neue Produkte, Services und Geschäftsmodelle im digitalen Zeitalter.

Die Mitarbeiter von PALFINGER und die gelebten Unternehmenswerte Respekt, Lernen und Unternehmertum sind zentral, um diese Vision umzusetzen. Wir werden künftig – noch mehr als bisher – die Kunden von PALFINGER in den Mittelpunkt aller Anstrengungen stellen. Gemeinsam mit diesen wird PALFINGER weiterhin neue Anforderungen erkennen und effiziente Lösungen entwickeln.

Together we are shaping the future of our customers' lifting solutions.

SERVICE & TRAINING

Wir begleiten Sie von Anfang an – mehr als ein Produktleben lang
Bei Palfinger Crawler Crane stehen Service und Kundennähe an erster Stelle. Mit unseren weltweiten Servicestützpunkten sind wir immer in Ihrer Nähe. Rasche, professionelle und unkomplizierte Unterstützung bei technischen Fragen ist für uns gelebte Praxis, dabei denken und handeln wir kundenorientiert, flexibel und leistungsstark. Motiviert und begeistert bewältigen unsere hoch qualifizierten und jahrelang erfahrenen Techniker jeden Serviceeinsatz und machen Ihre Anliegen zu ihrer eigenen, persönlichen Mission.

Das Palfinger Crawler Crane Serviceteam begleitet Sie von Beginn an. Bei der Übergabe in unserem Werk erhalten Sie eine umfangreiche Einschulung durch unsere Trainingsabteilung. Unser Techniker unterstützen Sie gerne bei Ihren ersten Einsätzen vor Ort, damit Sie rasch Sicherheit und Selbständigkeit im Umgang mit dem Gerät gewinnen und möglichst effizient Ihre gewünschten Ziele erreichen können.

Alle Reparaturen, Services, jährlichen Inspektionen sowie Schulungen werden durch unser Service- und Trainingsteam durchgeführt bzw. koordiniert.

TRAINING.RAILWAY@PALFINGER.COM
RAILWAY-SERVICE@PALFINGER.COM